TVIRTINU:

UAB "Toksika" generalinis direktorius

Arūnas Dirvinskas

KOMPLEKSAS:	KITOS PASKIRTIES STATINIO (KITŲ INŽINERINIŲ STATINIŲ GRUPĖS) STOGINĖS VIRŠ SKYSTŲ ATLIEKŲ AIKŠTELĖS JURGELIŠKIŲ K. 10, ŠIAULIŲ KAIMIŠKOJI SEN., ŠIAULIŲ R. SAV. STATYBOS PROJEKTAS
STATYTOJAS (UŽSAKOVAS):	UAB "TOKSIKA"
STATYBOS RŪŠIS:	NAUJA STATYBA
STATINIO KATEGORIJA:	NEYPATINGAS STATINYS
STATINIO PASKIRTIS	KITOS PASKIRTIES (4.5)
ETAPAS:	TECHNINIS DARBO PROJEKTAS
DALIS:	BENDROJI DALIS
BYLA:	I
PROJEKTO NR.	P15/2025 - TDP - BD
PROJEKTO RENGĖJAS:	Š. SABALIAUSKO PROJEKTAVIMO BIURAS Aušros al. 52C-11, Šiauliai tel. +37068631748 El. paštas: sabaliauskas01@gmail.com
PROJEKTO VADOVAS:	Š. SABALIAUSKAS (Atest. Nr.A888) .....

2025 m

KITOS PASKIRTIES STATINIO (KITŲ INŽINERINIŲ STATINIŲ GRUPĖS) STOGINĖS VIRŠ SKYSTŲ ATLIEKŲ AIKŠTELĖS JURGELIŠKIŲ K. 10, ŠIAULIŲ KAIMIŠKOJI SEN., ŠIAULIŲ R. SAV. STATYBOS PROJEKTAS

PROJEKTO SUDĖTIES ŽINIARAŠTIS **STATINIO PROJEKTO NR. P 15/2025**

Eil. Nr.	Bylos žymuo	Projekto dalies pavadinimas	Tomas	Projekto dalies vadovas atest. Nr.
1	**P 15/2025-TDP-BD**	**Bendroji dalis**	**I**	**PV/PDV. Š. Sabaliauskas atest. Nr. A888**
2	P 15/2025-TDP-SP	Sklypo plano	II	PV/PDV. Š. Sabaliauskas atest. Nr. A888
3	P 15/2025-TDP - SA/SK	Architektūrinė/ konstrukcijų	III	PV/ PDV SA Š. Sabaliauskas atest. Nr. A888 PDV SK. R. Asevičiūtė atest. Nr. K 6059
4	P 15/2025-TDP-E	Elektrotechnikos	IV	PV Š. Sabaliauskas atest. Nr. A888 PDV E. T. Šmigelskas atest. Nr. 34418

0	2025		Statybos leidimui, konkursui ir statybai			
Laida	Išleidimo data		Laidos statusas, keitimo priežastis (jei taikoma)			
Atestato Nr.	Projektuotojas: ŠARŪNO SABALIAUSKO PROJEKTAVIMO BIURAS			Objektas: Kitos paskirties statinio (kitų inžinerinių statinių grupės) stoginės virš skystų atliekų aikštelės Jurgeliškių k. 10, Šiaulių kaimiškoji sen., Šiaulių r. sav. statybos projektas		
A 888	PV/PDV	Š.Sabaliauskas		Dokumentas: Projekto sudėties žiniaraštis		Laida
A 888	ARCH	Š.Sabaliauskas				0
LT	Statytojas: UAB “TOKSIKA”			Žymuo: P 15/2025-TDP-BD_PSŽ	Lapas 1	Lapų 1

KITOS PASKIRTIES STATINIO (KITŲ INŽINERINIŲ STATINIŲ GRUPĖS) STOGINĖS VIRŠ SKYSTŲ ATLIEKŲ AIKŠTELĖS JURGELIŠKIŲ K. 10, ŠIAULIŲ KAIMIŠKOJI SEN., ŠIAULIŲ R. SAV. STATYBOS PROJEKTAS

BENDROSIOS DALIES DOKUMENTŲ IR BRĖŽINIŲ ŽINIARAŠTIS

Eil. Nr.	Dokumento žymuo	Laida	Dokumento Pavadinimas	Lapų sk.	Lapo nr.
1	*2*	*3*	*4*	*5*	*6*
1.	P15/2025- TDP-BD	0	Antraštinis lapas	1	1
2.	P15/2025- TDP-BD_PSŽ	0	Projekto sudėties žiniaraštis	2	2-3
3.	P15/2025- TDP-BD_DBŽ	0	Projekto dalies dokumentų ir brėžinių žiniaraštis	1	4
4.	P15/2025- TDP-BD_AR	0	Aiškinamasis raštas	7	5-11
5.	P15/2025- TDP-BD_TS	0	Techninė specifikacija	6	12-17
6.	P15/2025- TDP-BD_BSR	0	Bendrieji statinio rodikliai	3	18-20
7.		0	Projektavimo užduotis	1	21
	Brėžiniai:				
8.	P15/2025- TDP-SP_01	0	Sklypo planas M 1:500	1	22
9.	P15/2025- TDP-SP_02	0	Vertikalus sklypo planas M 1:500	1	4241 4039
10.	P15/2025- TDP-SP_03	0	Suvestinis inžinerinių tinklų planas M 1:500	1	24
11.	P15/2025- TDP-SA/SK.B-01	0	Stoginės planas M 1:100	1	25
12.	P15/2025- TDP-SA/SK.B-02	0	Fasadai M 1:100	1	26
13.	P15/2025- TDP-SA/SK.B-03	0	Fasadai M 1:100	1	27
14.	P15/2025- TDP-SA/SK.B-04	0	Stogo planas M 1:100	1	28
15.	P15/2025- TDP-SK.B-01	0	Atraminių reakcijų planas	1	29
16.	P15/2025- TDP-SK.B-02	0	Pamatų (gręžtinių polių) planas M 1 : 100	1	30
17.	P15/2025- TDP-SK.B-03	0	Anketinių varžtų nužymėjimo planas M 1:100	1	31
18.	P15/2025- TDP-SK.B-04	0	Pamatų galvenų planas M 1 : 100	1	32
19.	P15/2025- TDP-SK.B-05	0	Gręžininiai pamatai GP-1 M 1:20	1	33
20.	P15/2025- TDP-SK.B-06	0	Gręžininiai pamatai GP-1.1 ir GP-1.2 M 1:20	1	34

21.	P15/2025- TDP-SK.B-07	0	Gręžininių pamatų armatūros karkasai M 1:20	1	35
22.	P15/2025- TDP-SK.B-08	0	Šulinio įrengimo pjūvis ir grindų detalė GG-01 M 1:10	1	36
23.	P15/2025- TDP-SK.B-09	0	Kolonų planas M 1: 100	1	37
24.	P15/2025- TDP-SK.B-10	0	Denginio metalo konstrukcijų planas M 1:100	1	38
25.	P15/2025- TDP-SK.B-11	0	Denginio Z ilginių planas M 1:100	1	39
26.	P15/2025- TDP-SK.B-12	0	Karkaso išklotinės M 1 : 100	1	40
27.	P15/2025- TDP-SK.B-13	0	Karkaso išklotinės pagal „A“ ir „C“ ašys M 1 : 100	1	41
28.	P15/2025- TDP-SK.B-14	0	Karkaso išklotinė pagal „B“ ašį M 1 : 100	1	42
			VISO:		**42**

AIŠKINAMASIS RAŠTAS

Projekto bendrieji duomenys:
Statinio projekto pavadinimas: Kitos paskirties statinio (kitų inžinerinių statinių grupės) stoginės virš skystų atliekų aikštelės Jurgeliškių k. 10, Šiaulių kaimiškoji sen., Šiaulių r. sav. statybos projektas
Statinys: Stoginės virš skystų atliekų aikštelės
Statybos vieta: Jurgeliškių k. 10, Šiaulių kaimiškoji sen., Šiaulių r. sav.
Statytojas (Užsakovas): UAB "TOKSIKA"
Statinio projektuotojas: Šarūno Sabaliausko projektavimo biuras
Statybos rūšis: nauja statyba
Statinio kategorija: neypatingas statinys
Statinio paskirtis: kitos paskirties (4.5)

BENDROJI DALIS

1. Projekto rengimo pagrindas:

Techninis darbo projektas parengtas vadovaujantis privalomaisiais dokumentais, LR galiojančiais statybos verslą tvarkančiais įstatymais, teisės aktais ir normatyviniais projekto rengimo dokumentais.

1.1. Normatyvinių dokumentų sąrašas:

1. LR Statybos įstatymas
2. LR Aplinkos apsaugos įstatymas
3. LR Atliekų tvarkymo įstatymas
4. Lietuvos Respublikos specialiųjų žemės naudojimo sąlygų įstatymas
5. STR 1.01.02:2016 „Normatyviniai statybos techniniai dokumentai"
6. STR 1.01.03:2017 „Statinių ir patalpų klasifikavimas"
7. STR 1.01.08:2002 „Statinio statybos rūšys" (N.red. 2018 06 21)
8. STR 1.04.04:2017 „Statinio projektavimas, projekto ekspertizė"
9. STR 1.05.01:2017 „Statybą leidžiantys dokumentai. Statybos užbaigimas. Statybos sustabdymas. Savavališkos statybos padarinių šalinimas. Statybos pagal neteisėtai išduotą statybą leidžiantį dokumentą padarinių šalinimas"
10. STR 1.06.01:2016 „ Statybos darbai. Statinio statybos priežiūra"
11. STR 1.12.06:2002 „Statinio naudojimo paskirtis ir gyvavimo trukmė"
12. STR 2.01.01(1):2005 "Esminis statinio reikalavimas. Mechaninis atsparumas ir pastovumas"
13. STR 2.01.01(2):1999 "Esminiai statinio reikalavimai. Gaisrinė sauga"
14. STR 2.01.01(3):1999 "Esminiai statinio reikalavimai, Higiena, sveikata, aplinkos apsauga"
15. STR 2.01.01(4):2008 "Esminiai statinio reikalavimai. Naudojimo sauga"
16. STR 2.01.01(5):2008 "Esminiai statinio reikalavimai. Apsauga nuo triukšmo"
17. STR 2.01.06:2009 "Statinių apsauga nuo žaibo. Išorinė statinių apsauga nuo žaibo"
18. STR 2.01.07:2003 „Pastatų vidaus ir išorės aplinkos apsauga nuo triukšmo"

19. STR 2.04.01:2018 „Pastatų atitvaros. Sienos, stogai, langai ir išorinės įėjimo durys”
20. STR 2.05.03:2003 „Statybinių konstrukcijų projektavimo pagrindai“
21. STR 2.05.04:2003 „Poveikiai ir apkrovos”
22. STR 2.05.05:2005 „Betoninių ir gelžbetoninių konstrukcijų projektavimas“
23. STR 2.05.08:2005 Plieninių konstrukcijų projektavimas. Pagrindinės nuostatos
24. STR 2.05.09:2005 Mūrinių konstrukcijų projektavimas
25. STR 2.05.13:2004 ”Statinių konstrukcijos. Grindys“
26. Gaisrinės saugos pagrindiniai reikalavimai.
27. „Gaisro aptikimo ir signalizavimo sistemos. Projektavimo ir įrengimo taisyklės“, patvirtintos 2012-06-29.
28. EĮĮT-2007 „Elektros įrenginių įrengimo taisyklės“
29. EETNT „Elektros energijos tiekimo ir naudojimo taisyklės
30. Saugos ir sveikatos taisyklės statybvietėje DT5-00, 2011 m.
31. Darboviečių įrengimo statybvietėse nuostatai 2009 m.

1.2. Projekto rengimo dokumentai:

Projektas parengtas vadovaujantis privalomaisiais dokumentais, LR galiojančiais statybos verslą tvarkančiais įstatymais, teisės aktais ir normatyviniais projekto rengimo dokumentais.

Privalomųjų dokumentų sąrašas:

- Statytojo parengta ir patvirtinta užduotis projektavimui 2025-09-05 patvirtinta užsakovo (statytojo);
- Nekilnojamojo turto registro centrinio duomenų banko išrašas apie įregistruotą nekilnojamąjį turtą reg. nr. 91/14742.
- žemės sklypo planas, kad. nr. 9103/0006:33.
- topografinė nuotrauka.
- detalusis planas.

Kartu pateikiami žemės nuosavybės dokumentai, kadastrinių matavimų duomenys, topografinė nuotrauka.

1.3. Projekto tikslas:

Suprojektuoti stoginę virš skystų atliekų aikštelės.

1.4. Kompiuterinės programos naudojamos ruošiant projektą:

- Windows 10 Professional;
- Autodesk License Certificate ACADLT 2024
- Libre Office;

2. ESAMA SITUACIJA. STATYBOS SKLYPO APRAŠYMAS

Sklypo charakteristika

Sklypo adresas yra Jurgeliškių k. 10, Šiaulių kaimiškoji seniūnija, Šiaulių rajono savivaldybė.

Žemės sklypas suformuotas atliekant kadastrinius matavimus. Į sklypą patenkama iš pietinės sklypo dalies esamu įvažiavimu, iš esamos, kieto pagrindo (asfalto), gatvės be pavadinimo, kuri atvesta nuo J. Basanavičiaus gatvės, esančios už 5 km nuo sklypo. Įvažiavimo parametrai (ilgis, plotis) nekeičiami.

Nagrinėjamam sklypui yra parengtas detalusis planas. Projekto sprendiniai atitinka detaliojo plano reikalavimus.

Žemės sklypo plotas – 103382m².

3. SKLYPO PLANO PROJEKTINIAI SPRENDINIAI

Įvažiavimas į sklypą esamas - iš pietvakarių pusės, pagrindinis patekimas į stoginę – iš šiaurės vakarų pusės.

Projektuojamam statiniui automobilių stovėjimo vietų nenumatoma. Poreikis sklype nedidėja.

Žemės sklypo ir statinio (techniniai ir paskirties) rodikliai:

	Projektuojamas
I. SKLYPAS	
Sklypo plotas	103382m²
Sklypo užstatymo intensyvumas	6,07%
Sklypo užstatymo tankis	9,45%
Sklypo užstatymo plotas	9770,89m²
II. Stoginė	
Bendras plotas	-
Statinio užstatymo plotas	319,80m²
Pastato aukštis	7.40m
Pastato tūris	1816m³

Teritorijos vertikalus planavimas, lietaus vandens nuvedimas

Teritorijoje reljefas keičiamas neženkliai. Stoginės galinėje (pietrytinėje) dalyje suformuojamas neženklus lietaus nuvedimas nuo pastato (žr. vertikalų sklypo planą). Kitų reljefo pakeitimų sklype nenumatoma.

Elektra

Projektuojamai stoginei numatoma elektros oro linija nuo šalimais esančio pastato (žr. sklypo plane). Elektros energija naudojama tik apšvietimui pastogėje. Elektros prietaisų, šviestuvų galia, skaičius ir kabelių išvedžiojimas po stogu, rengiant atskirą projekto dalį.

Lietaus nuotekos

Vanduo nuo stogų bus suvedamas išorinio lietaus nuvedimo lietvamzdžiais ant šalia esančios žalios vejos (stoginės galinėje dalyje) ir ant kietos dangos (priekinėje dalyje). Priekinėje stoginės dalyje lietaus vanduo subėgs į netoliese esančias lietaus nuotekų groteles.

Sklypo paruošimas statybai

Vykdant statybos darbus reikia saugoti, kad į aplinkinę teritoriją nepatektų degalų, tepalų ir kitokių naftos produktų. Statybų metu žemės sklypas privalo būti aptveriamas. Statybinės medžiagos sandėliuojamos žemės sklypo ribose. Krovininis transportas medžiagų iškrovimo metu neturi trukdyti pravažiuoti kitam transportui. Statybinės atliekos kraunamos tam skirtoje vietoje – krūvose ar konteineriuose ir išvežamos į specializuotus sąvartynus. Statybinių atliekų išvežimą įforminantys dokumentai turi būti laikomi iki statinio pripažinimo tinkamu naudoti. Tvarkant statybines atliekas, vadovautis 2006 m. gruodžio 29 d. įsakymu Nr. D1-637 „Dėl Statybinių atliekų tvarkymo taisyklių patvirtinimo“.

4. PROJEKTUOJAMO PASTATO ARCHITEKTŪRINIAI SPRENDINIAI

Architektūros dalis parengta, vadovaujantis aukščiau išvardintais teisės aktais ir normatyviniais dokumentais. Pažintiniai duomenys apie statinį pateikti šio aiškinamojo rašto pirmame punkte.

Projektuojamas statinys – inžinerinis statinys (stoginė).

Stoginė atvira, be sienų, kuri bus naudojama sandėliuojamoms medžiagoms nuo kritulių pridengti. Po stogu bus laikomos plastikinės talpos su skysčiais.

Stoginė statoma ant esamos betono dangos aikštelės, kuri bus naudojama kaip stoginės grindys.

Įvažiavimas į sklypą esamas - iš pietvakarių pusės, pagrindinis patekimas į stoginę – iš šiaurės vakarų pusės.

Stoginę numatoma statyti tarp esamų surenkamų g/b blokų sienų.

Bendras stoginės užstatymo plotas yra 319,8m².

Stoginė stačiakampės formos. Išmatavimai plane – 24,60x13,0m. Stoginės aukštis – 7.40m (nuo žemės paviršiaus).

Pagrindinių laikančių metalinių kolonų tinklas: 5,80 x 6,00m ir 11,60m.

Kolonos metalinės. Denginio laikanti konstrukcija – metalinės sijos atremtos ant kolonų viršaus. Ir santvaros atremtos ant kolonų arba pirmaeilių sijų.

Metalinės konstrukcijos dažytos.

Stogo danga – profiliuotos skardos lakštai.

Grindys – betono. Stoginės grindų altitudė ±0,00 – 109,13.

5. KONSTRUKCIJOS

Projektuojamų statinių konstrukcijos:

Visos konstrukcijos privalo būti apsaugotos nuo gaisro, klimatologinių, korozijos, drėgmės, biologinių poveikių. Visi metaliniai gaminiai turi būti padengti atmosferos poveikiui bei irimui atspariomis dangomis.

Pamatai.

Pamatai po metalo kolonomis - monolitinio g/b gręžinininiai pamatai. Monolitinio g/b gręžinininiai pamatai numatyti d~0,60m, ant pamato viršaus formuojama stačiakampė galvena. Vidutinis pamato ilgis ~2,20÷2,40m.

Gręžinininiams pamatams naudojamas ne žemesnės C25/30-XC2, pamatų galvenoms – C25/30-XC2 klasės betonas. Gręžiniais pamatas armuojamas išilgine ir skersine armatūra, iš anksto pagamintais erdviniais strypynais. Kad betonavimo metu armatūros strypynas gręžinyje neiškryptų iš projektinės padėties, turi būti įrengiami fiksatoriai. Polių įrengimo darbai atliekami pagal LST EN 1536:2010+A1.2015.

Kolonų montavimui numatyti ankeriniai varžtai, kurie įstatomi į projektinę pedietį betonavimo metu. Inkariniai varžtai kolonoms įbetonuojami į pamatą, pagal inkarinių varžtų planą.

Karkasas

Stoginė stačiakampės formos. Išmatavimai plane – 24,60x13,0m

Pagrindinių laikančių metalinių kolonų tinklas: 5,80 x 6,00m ir 11,60m.

Denginio laikanti konstrukcija – metalinės sijos atremtos ant kolonų viršaus. Ir santvaros atremtos ant kolonų viršaus arba pirmaeilių sijų.

Kolonos montuojamos ant pamato viršaus ir prie pamato tvirtinamos varžtais. Visos kolonos į pamatą tvirtinamos šarnyriškai. Numatomos dvitėjinio profilio kolonos ir pirmaeilės sijos, santvaros - iš vamzdinio profilio.

Kad būtų užtikrintas bendras statinio standumas ir kad atskiri statinio elementai būtų pastovūs, įrengiami vertikalūs ryšiai tarp kolonų, o tarp santvarų - horizontalūs ir vertikalūs ryšiai iš uždarų vamzdinių profilių, naudojant S235 klasės plieną. Ryšiai tvirtinami per metalines detales, prisukant arba privirinant.

Surenkamos metalo konstrukcijos gaminamos gamykloje.

Metalo gaminiai gruntuojami ir dažomi pagal aplinkos poveikio reikalavimus. Metalo gaminių paviršiaus paruošimo laipsnis - Sa2,5 pagal LST EN ISO 12944-4:2000, konstrukcijų koroziškumo kategorija – C4, dangos ilgaamžiškumo klasė M pagal LST EN ISO 12944-2:2008.

Stogas

Stogas šlaitinis, su išorine lietaus vandens nuvedimo sistema.

Stogo laikanti konstrukcija – Z ilginiai montuojami ant denginio sijų ir santvarų viršaus, tvirtinami varžtais.

Stogo danga – profiliuotos skardos lakštai. Profiliavimas trapecinis, bangos aukštis ~45mm. Lakštai tvirtinami prie Z ilginių. Stogo danga turi būti padengta dangomis atspariomis atmosferos poveikiams.

Grindys.

Stoginės teritorijoje yra esamos betono ir asfalto dangos kurios paliekamos ir paruošiamos naujam grindų sluoksniui. Nedidelė grindų dalis bus rengiama ant grunto.

Naujų grindų betonavimo metu bus formuojami nuolydžiai į nuotėkų šulinį. Zonose kur grindų konstrukcija bus ant grunto – minimalus betono storis -20,0cm. Zonose ant esamų betono pagrindų, betono storis kintamas

nuo 11÷20cm. Grindų plokštės betonas C30/37 XC4 XF2 klasės, armuotas armatūros tinklais ir sintetinio pluošto fibra.

Pasluoksniai po grindų plokšte turi būti įrengti pagal projekte pateiktus sprendinius (pasluoksnių storiai, sudėtis, sutankinimo laipsnis).

Grindų konstrukcijoje turi būti įrengiamos deformacinės bei susitraukimo siūlės, užtaisant jas elastinga mastika. Deformacinės siūlės taip pat įrengiamos visose grindyse aplink kolonas, prie esamų betoniniu blokų sienų.

Mechaninis patvarumas ir pastovumas

Projekte priimti sprendimai atitinka visus svarbiausius projektuojamo pastato parametrus, užtikrinančius mechaninį pastato patvarumą ir pastovumą.

6. GAISRINĖ SAUGA

Inžineriniam statiniui stoginiai atsparumas ugniai laipsnis nenustatomas, priskiriamas III atsparumo ugniai laipsniui. Po stogine bus sandėliuojamos medžiagos priskiriamos Cg kategorijai pagal sprogimo ir gaisro pavojų. Iki kaimyninių pastatų neišlaikomi prišgaisriniai atstumai nuo sandėliuojamų pavojingų medžiagų aikštelės iki pastatų, dėl to turi būti įrengiamos ugniasienės. Esamos betoninės ugniasienės įrengtos pagal pavojingų medžiagų saugojimo aikštelės reikalavimus.

Gaisrų gesinimui iš išorės yra esami gaisrinio vandens rezerzuarai. Įvažiavimas į sklypą esamas, gaisrinių mašinų apsisukimo aikštelės prie rezervuarų esamos. Artimiausia Šiaulių APGV 1-oji komanda yra J.Basanavičiaus 89, Šiauliuose. Nutolusi nuo objekto ~13,0 km.

7. HIGIENA, SVEIKATA

Statinys suprojektuotas taip, kad nekeltų grėsmės statinyje ar prie jo būnantiems žmonėms dėl šių priežasčių:

- kenksmingų dujų išsiskyrimo;
- pavojingų dalelių ar dujų buvimo ore;
- vandens ar dirvožemio taršos ir gyvųjų organizmų nuodijimo;
- netinkamo nuotekų, dūmų, kietųjų ar skystųjų atliekų pašalinimo;
- drėgmės statinio dalyse ir jo dalių vidaus paviršiuose.

Statyboje naudojamos tik LR sertifikuotos medžiagos. Statinio konstrukcijos apsaugotos nuo drėgmės kaupimosi tiek iš išorės tiek iš vidaus.

Atliekų tvarkymas statybos metu

Statybos metu griežtai draudžiama naudoti kenksmingas chemines medžiagas. Visos naudojamos medžiagos sertifikuotos, kenksmingų atliekų nesusidarys.

Statybinės atliekos skirstomos į tinkamas naudoti vietoje, tinkamas perdirbimui ir netinkamas perdirbti. Tinkamos naudoti vietoje: pvz. betono atliekos, panaudojamos takelių įrengimui kaip pagrindas. Tinkamos perdirbti atliekos: popierinė tara, stiklas, metalas, plastmasė, rūšiuojamos į atskiras talpas, išvežamos specializuotų tarnybų pagal sudarytą sutartį. Netinkamos panaudoti atliekos surenkamos į konteinerį ir išvežamos specializuotų tarnybų pagal sudarytą sutartį į sąvartyną.

Už atliekų tinkamą saugojimą ir išvežimą į sąvartyną atsako atliekų turėtojas.

Statybinės atliekos iki jų išvežimo ar panaudojimo kaupiamos ir saugomos aptvertoje statybos teritorijoje konteineriuose, uždarose patalpose ar tvarkingose krūvose, jei jos neužteršia aplinkos. Statybinių atliekų turėtojas nusprendžia, kaip ir į kurią tvarkymo vietą bus gabenamos atliekos (tai gali atlikti ir specialios įmonės) ir atsako už tvarkingą jų pakrovimą ir pristatymą.

Nepavojingos statybinės atliekos gali būti saugomos statybvietėje ne ilgiau kaip vienerius metus nuo jų susidarymo dienos, tačiau ne ilgiau kaip iki statybos darbų pabaigos.

Statybvietėje susidarančios nepavojingos inertinės statybinės atliekos gali būti smulkinamos mobilia įranga.

Neapdorotos nepavojingos statybinės atliekos gali būti sunaudojamos:

1. Statybvietėje kaip užpildas ar konstrukcinė medžiaga – inertinių atliekų (betono, plytų, čerpių, keramikos ir kt.) frakcija, kurios dalelių dydis ne didesnis kaip 150 mm ir mechaninis atsparumas tenkina konstrukcijai (užpildui) nustatytus reikalavimus, laikiniems keliams statybvietėje tiesti, gruntas;

2. Energijos gavybai – medienos atliekos, kurios neapdorotos medienos konservantais, nepadengtos gruntu ar dažais, kaip nustatyta dokumente „Atliekų deginimo aplinkosauginiai reikalavimai“, patvirtintame Lietuvos Respublikos aplinkos ministro 2002 m. gruodžio 31 d. įsakymu Nr. 699 (Žin., 2003, Nr. 31-1290);

3. Atliekų sluoksnių perdengimui sąvartynuose – pavojingomis medžiagomis neužterštas gruntas arba kitos savo fizine struktūra panašios inertines atliekos (pvz., atsijos, akmens vatos atliekos ir pan.).

Pavojingąsias atliekas šių atliekų susidarymo vietoje iki jų surinkimo galima laikinai laikyti ne ilgiau kaip šešis mėnesius. Pavojingąsias atliekas galima maišyti su kitomis atliekomis ar medžiagomis, jeigu įvykdomos visos šios sąlygos:

1) maišymą atlieka įmonė, gavusi leidimą ir yra atliekas surenkanti ir vežanti, apdorojanti įmonė.

2) pavojingas pavojingųjų atliekų tvarkymo poveikis žmonių sveikatai ir aplinkai nedidėja;

3) maišymas atitinka geriausią prieinamą gamybos būdą.

Įmonės, kurios surenka pavojingąsias atliekas, turi gauti pavojingųjų atliekų tvarkymo licenciją.

Pavojingų atliekų tvarkymo licencijavimo taisyklių, patvirtintų Lietuvos Respublikos aplinkos ministro 2003 m. gruodžio 19 d. įsakymu Nr. 684 „Dėl Pavojingų atliekų tvarkymo licencijavimo taisyklių bei Pavojingas atliekas tvarkančių įmonių darbuotojams taikomų kvalifikacinių reikalavimų ir atestavimo tvarkos patvirtinimo“ (Žin., 2004, Nr. 18-552), nustatyta tvarka.

Dulkančios statybinės atliekos turi būti vežamos dengtose transporto priemonėse ar naudojant kitas priemones, kurios užtikrintų, kad vežamos šios atliekos ir jų dalys vežimo metu nepatektų į aplinką.

Atliekas naudojanti ar šalinanti įmonė turi turėti atliekų naudojimo ar šalinimo techninį reglamentą.

Gruntas, iškastas įrengiant pamatus, panaudojamas sklypo teritorijoje. Atliekamas gruntas išvežamas į rajono savivaldybės komunalinio ūkio skyriaus nurodytą vietą.

Statybinių atliekų išvežimą įforminantys dokumentai turi būti saugomi iki naujo statinio pripažinimo tinkamu naudoti.

Atliekų tvarkymas eksploatacijos metu

Eksploatuojant pastatą, susidarys buitinės komunalinės atliekos. Jos taip pat bus rūšiuojamos ir išvežamos į buitinių atliekų savartyną, pagal sutartį su specializuotomis tarnybomis. Sklypo teritorijoje yra numatyta šiukšlių konteinerių vieta.

8. PREVENCINĖ CIVILINĖ SAUGA. DARBUOTOJŲ SAUGOS IR SVEIKATOS STATYBVIETĖJE REIKALAVIMAI

Statybvietė turi atitikti darbuotojų saugos ir sveikatos reikalavimus, nustatytus socialinės apsaugos ir darbo ministro ir aplinkos ministro 1998-12-24 patvirtintuose Darboviečių įrengimo statybvietėse nuostatuose, įsakymo Nr 184/282. Kai statinį statant dalyvauja daugiau negu vienas rangovas, Darboviečių įrengimo statybvietėse nuostatuose nustatyta tvarka privalo būti paskirtas vienas ar keli saugos ir sveikatos koordinatoriai, kurių pareigos ir teisės nustatomos Darboviečių įrengimo statybvietėse nuostatuose. Statybos rangovas privalo paruošti statybos darbų technologines korteles. Šios kortelės privalo būti paruoštos visiems statybos darbų procesams, atsižvelgiant į vykdomus darbus, pagal techninio projekto sprendinius ir technines specifikacijas. Statybos darbų technologinėse kortelėse turi būti numatytos konkrečios priemonės, užtikrinančios darbuotojų saugą ir sveikatą statinio statybos metu. Kortelės turi būti statybvietėje. Vykdant statybos darbus visi statybos proceso dalyviai privalo vykdyti Saugos ir sveikatos taisyklių statybvietėje DT5-00, patvirtintas Lietuvos Respublikos vyriausiojo valstybinio darbo inspektoriaus 2000 12 22 įsakymu Nr. 346.

9. STATYBVIETĖS ĮRENGIMAS

Statybvietės teritorija turi būti aptverta, įrengti įvažiavimo į teritoriją vartai ir varteliai pėstiesiems. Į statybvietės teritoriją negali patekti pašaliniai žmonės. Ant statybvietės tvoros privalo būti iškabintas informacinis stendas, kuriame nurodoma pagrindinė informacija apie statybos objektą, statytoją, rangovą, projektuotoją. Statybvietės teritorijoje privalo būti įrengtos darbuotojų buitinės patalpos. Jose turi būti numatytos persirengimo patalpos su spintelėmis, jeigu darbuotojai atvyksta ne su darbo rūbais, valgymo ir poilsio patalpa.

Darbuotojai privalo būti apsaugoti nuo krentančių daiktų kolektyvinėmis saugos priemonėmis, taip pat darbuotojams privalo būti išduotos reikiamos asmeninės apsauginės priemonės. Medžiagos ir įrenginiai privalo būti išdėstyti arba sudėti į krūvas taip, kad negalėtų nuslysti arba nuvirsti. Prireikus privalo būti uždengtos perėjos arba į pavojingas zonas neprivalo būti įėjimo.

Plieno arba betono konstrukcijos, taip pat jų dalys, klojiniai, surenkamieji statybiniai elementai arba laikinos sijos, taip pat ramsčiai privalo būti pagaminti, sumontuoti ir išardomi tik prižiūrint kompetentingiems asmenims. Privalo būti imtasi priemonių, kad laikinas konstrukcijų netvirtumas arba nestabilumas nesukeltų pavojaus darbuotojams. Klojiniai, laikinos sijos ir ramsčiai privalo būti taip parinkti ir apskaičiuoti, sumontuoti ir prižiūrimi, kad galėtų atlaikyti juos veikiančias apkrovas.

Dirbant ant stogo, esant kritimo nuo stogo pavojui privalo būti įrengtos kolektyvinės saugos priemonės, kad būtų išvengta darbuotojų arba darbo priemonių, taip pat statybinių medžiagų kritimo, darbuotojai taip pat privalo būti aprūpinti reikiamomis asmeninėmis apsauginėmis priemonėmis.

Projektuojamas pastatas nėra priskiriamas ypatingiems statiniams. Pasirengimo statybai ir statybos darbų organizavimo dalis nėra būtina. Jeigu prieš pradedant statybos procesą išaiškėja, kad rangovui reikės papildomo ploto už sklypo ribos, rangovas privalo sudaryti sutartį dėl papildomo sklypo nuomos.

10. PASTABOS

Projekte pateikti brėžiniai, techninės specifikacijos, aiškinamieji raštai sudaro bendrą visumą ir negali būti žiūrimi atskirai. Jeigu nors vienoje dalyje yra paminėti tam tikri sprendiniai, nurodymai ar reikalavimai, nebūtinai jie turi kartotis kiekvienoje projekto dalyje, tačiau vykdyti privalomi. Esant neaiškumams privaloma kreiptis į projekto vadovą. Projekte žiniaraščiuose duoti medžiagų kiekiai yra orientaciniai, tikslinami rangovų. Darbo projektą užsako rangovas, laimėjęs statybos rangos konkursą. Statybos organizavimo projektą ruošia rangovas. Statybos aikštelėje rangovas privalo vadovautis darbo saugos ir aplinkos apsaugos normatyviniais dokumentais.

Projektas atitinka projektavimo bei statybos normas ir taisykles, ekologinius, higienos, aplinkos apsaugos ir priešgaisrinius reikalavimus. Projektą leidžiama keisti tik gavus projekto autoriaus sutikimą ir suderinus su projektą derinusiomis institucijomis.

Projekto vadovas: Šarūnas Sabaliauskas (PV. atestato Nr. A 888)

BENDROSIOS STATINIO STATYBOS DARBŲ TECHNINES SPECIFIKACIJOS

1. Apibrežimas

Bendrosios pastato statybos darbų gaminių, medžiagų ir įrengimų technines specifikacijos, taip pat nurodymai projektavimui, statybos kontrolei ir eksploatacijai.

2. Pagrindiniai normatyviniai dokumentai ir nuorodos

Pagrindinių normatyvinių dokumentų ir nuorodų statinio projektui rengti sąrašas patalpintas I skyriuje.

3. Bendri reikalavimai ir nurodymai

3.1. Projekto techninių specifikacijų taikymas ir techninis darbo projektas

3.1.1. Čia pateiktos technines specifikacijos apima bendrąsias ir atskirų darbų, gaminių, medžiagų ir įrengimų technines specifikacijas, taip pat nurodymus eksploatacijai. Atskirų statybos darbų, gaminių, medžiagų ir įrengimų technines specifikacijas, taip pat nurodymus eksploatacijai žiūrėkite techninių specifikacijų atitinkamuose skyriuose.

3.1.2. TDP parengiamų duomenų sudėtis, sprendimų kiekis, jų detalizacija (teksto, skaičiavimų, brėžinių) bendru atveju yra pakankama statytojo sumanymui suprasti ir įvertinti, statybos kainai nustatyti, suderinimams ir ekspertizei atlikti, statybos rangovo konkursui paskelbti, statybos ar griovimo darbų leidimui gauti, darbo projektui parengti (jei reikalingas).

3.1.3. Techninis darbo projektas privalo būti suderintas su užsakovu ir techninį darbo projektą ruošusia organizacija bei projekto autoriumi.

3.2. Statybos aikštele

3.2.1. Statybos sklypas bus perduotas Rangovui tokioje būkleje, kokioje jis bus sutarties pasirašymo dieną.

3.2.2. Rangovas pateikia paraiškas reikalingoms sąlygoms laikiniems statiniams už sklypo ribų įrengti (įvažiavimams), laikinoms sąlygoms el. energijai, vandeniui, ryšių paslaugoms gauti.

3.3. Dokumentai ir nurodymai, kuriems turi atitikti vykdomi darbai

3.3.1. Visos konstrukcijos, gaminiai ir medžiagos turi atitikti Lietuvos Respublikos ir Europos normų bei Lietuvos draudimo kompanijos reikalavimus. Taip pat turi būti laikomasi Užsakovo reikalavimų.

Rangovas yra atsakingas už visų leidimų iš valdžios įstaigų ir kitų institucijų gavimą.
Visos konstrukcijos ir įranga turi būti sertifikuoti arba pripažinti tinkamais naudoti Lietuvoje nustatyta tvarka ir tureti atitikties įvertinimo dokumentą.

Rangovas privalo palaikyti ryšį su Lietuvos Respublikos kontroliuojančiomis institucijomis, užtikrinti jų patikrinimus savo sąskaita bei ištaisyti trūkumus, kuriuos jie atras šių patikrinimų metu. Rangovas turi vykdyti visus Lietuvos Respublikos normatyvinius reikalavimus ir taisykles, išleistas bet kurios valdžios įstaigos, kurios jurisdikcijoje randasi statybos aikštele.

Atsakingi darbai ir konstrukcijos, nurodyti techninėse specifikacijose, turi būti priimti inžinieriaus (Techninio prižiūrėtojo), tai įforminant aktu, o baigtas statinys turi būti priimtas naudoti Lietuvos Respublikoje nustatyta tvarka.

3.3.2. Naujausias projektines dokumentacijos komplektas, specialiai parengtas šiam projektui, turi būti laikomas ir naudojamas statybos aikšteleje-statybos bei susirinkimų metu.

3.3.3. Papildomi nurodymai specifikacijos ir brežiniams:

- institucijų, konsultantų, specialistų ir technines priežiūros inžinierių nurodymai;
- gamintojų ir medžiagų tiekejų nurodymų;
- specialiųjų darbų vykdytojų nurodymai,
- autorines ir technines priežiūros vykdytojų nurodymai, pateikti statybos darbų žurnale, kuris turi būti laikomas statybos vietoje ir pateikiamas autorines ir technines priežiūros vykdytojams pareikalavus.

3.3.4. Su projekto autoriais prieš darbų vykdymą suderinamos visos apdailos medžiagos ir gaminiai.

3.4. Rangovo atliekami brežiniai ir dokumentai

3.4.1. Rangovai ir subrangovai savo atliekamiems darbams ir konstrukcijoms turi savo sąskaita parengti darbo brežinius pagal Pasiūlymo dokumentacijos ir techninių specifikacijų sprendinius (jei sutartyje nenumatyta kitaip).

3.4.2. Brėžiniai turi būti suderinti su Projektuotoju ir Inžinieriumi ir tik tada gali būti perduoti vykdymui. Rangovas atsako už darbo brežinių sprendinius ir pasekmes. Brežiniai ir kita dokumentacija turi būti ruošiama lietuvių kalba.

3.4.3. Baigus darbus ir priduodant statybą Rangovas turi parengti ir pateikti Užsakovui statybos atliktų darbų dokumentaciją su visais įneštais pakeitimais, išmatavimais, debitais ir kt. patikslinimais natūroje.

3.4.4. Prioriteto tvarka tarp brežinių, specifikacijų ir kitų dokumentų:

Specifikacija turi būti skaitoma kartu su brežiniais. Jei tarp brežinių ir specifikacijos iškyla kokių nors skirtumų, svarbesne laikoma specifikacija. Tačiau rangovas turi atkreipti demesį į visus didesnius neatitikimus prieš spręsdamas apie konkrečią interpretaciją. Jei kokių pakeitimų atsiranda nuostatuose, teisiniuose dokumentuose, standartuose ir t.t., svarbesniais laikomi specifikacijos ir brežiniai. Tačiau Rangovas turi informuoti Užsakovą apie visus tokius neatitikimus prieš nuspręsdamas apie konkrečią interpretaciją, ypač teisinių dokumentų, nuostatų ar standartų atžvilgiu.

3.5. Darbų vykdymo organizavimas

3.5.1. Rangovas darbams pradeti prieš darbų pradžią turi gauti statytojo raštišką sutikimą. Darbai vykdomi, suderinus su statytoju darbų eigą ir tvarką, netrikdant aplinkiniams pastatams funkcionuoti, neniokojant aplinkos.

3.5.2. Pagrindinis rangovas privalo jau konkurso metu pasiūlyti subrangovines organizacijas ir gauti statytojo pritarimą. Keisti jas galima prieš tai suderinus naujas organizacijas su užsakovu.

3.5.3. Rangovas privalo vesti statyboje naudojamos visų rūšių energijos apskaitą ir už ją atsiskaityti su ją tiekiančiomis tarnybomis. Pateikiant rangos pasiūlymą, jame turi būti įvertinti naudojamos energijos kaštai. Laikoma, kad, pateikus rangos pasiūlymą, jie yra įtraukti.

3.5.4. Visi klausimai, susiję su statybos darbais, turi būti išspręsti prieš darbų vykdymą.

3.5.5. Už darbų saugą, darbininkų sanitarines - higienines sąlygas, socialines bei draudimines garantijas ir darbų organizavimą bendru atveju atsako rangovas.

3.6. Darbų vykdymas

3.6.1. Darbus gali vykdyti tik atestuotos firmos ir atestuoti darbų vykdytojai, ir apmokyti specialistai ypatingos svarbos statiniams.Darbų priežiūrą vykdo statytoją atstovaujantis techninis prižiūretojas, kuris gauna leidimą statybai vykdyti.

3.6.2. Demontuotų įrengimų ir medžiagų tolimesnis panaudojimas ir išvežimas vykdomas pagal rangos sutartį ir tik suderinus tai su statytoju.

3.6.3. Darbų vykdymo eigą nurodo technines specifikacijos arba nustato rangovas, suderinęs su statytoju ir techniniu prižiūretoju.

3.6.4. Rangovas turi išsiaiškinti vamzdynų, kabelių ar kitų inžinerinių komunikacijų, priklausančių komunalinems žinyboms ar kitoms instancijoms, paklojimo vietas statybos aikšteleje prieš darbų vykdymą.

3.6.5. Statybos metu būtina apsaugoti visas įrengiamas konstrukcijas nuo žalingų atmosferinių poveikių.

3.6.6. Statybos aikštele turi būti tvarkinga visą statybos laikotarpį. Privaloma laikytis statytojo ir atitinkamų žinybų reikalavimų del šiukšlių sandeliavimo, rūšiavimo ir išvežimo statybos metu.

3.6.7. Vykdant darbus, privalu laikytis gamintojų nustatytomis instrukcijomis darbui su medžiagomis, gaminiais bei įrengimais, kurie naudojami šioje statyboje.

3.6.8. Ardymo darbų metu, esant projekte nenumatytiems atvejams, susisiekti arba kviesti autorines ir technines priežiūros atstovus ir toliau nevykdyti darbų be jų leidimo.

3.7. Medžiagų kokybes reikalavimai

3.7.1. Jau rangos konkurso pasiūlymams turi būti nurodomos konkrečios medžiagos, pateikiami dokumentai, patvirtinantys gaminių, medžiagų ir įrengimų technines charakteristikas, atitinkančias techninių specifikacijų reikalavimus.

3.7.2. Statybos metu, neleidžiama keisti medžiagų, gaminių ar įrengimų kitais, negu pateikta rangos konkurso pasiūlymuose.

3.7.3. Esant nenumatytoms aplinkybems, kai keitimas neišvengiamas, statytojui pateikiamas raštiškas prašymas, paaiškinantis keitimo priežastis, nauji dokumentai, patvirtinantys, kad gaminių medžiagų ir įrengimų technines charakteristikos geresnes už keičiamų, ne žemesne jų kaina. Gaunamas raštiškas statytojo, techninio prižiūretojo ir projekto autorių sutikimas, prieš tai pateikiami reikiami atitikties sertifikatai, standartai, statybos procesus reguliuojančių instancijų registracijos dokumentai ir patvirtinimai. Keitimas atliekamas pagal rangos sutartyje nustatytą procedūrą, neprieštaraujančią bendrųjų techninių specifikacijų reikalavimams.

3.7.4. Visų medžiagų ir gaminių dokumentai privalomi pateikti technines ir autotines priežiūrų atstovams suderinimui, prieš jas pristatant į objektą.

3.7.5. Visos medžiagos turi atitikti jų kokybes reikalavimų kompleksą, nurodytą dokumentacijoje. Visos medžiagos, jų įpakavimas ar jų pristatymo dokumentas turi tureti nurodymus, kuriais remiantis gali būti nustatyti jų kokybes rodikliai, arba ta pati informacija privalo būti pateikta kokiais nors kitais būdais.

3.7.6. Medžiagos, gaminiai bei įrengimai turi būti sertifikuoti Lietuvos Respublikoje, jei tas privaloma pagal galiojančius įstatymus. Jei tokių nera - importiniams turi būti užsienio šalių sertifikatai, vietinems - įmones gamintojos paruošti standartai.

3.7.7. Visi statybiniai gaminiai, medžiagos ir priedai turi atitikti nurodytus dokumentacijoje ir turi būti nauji. Pastatų šiltinimo ir apdailos sistema turi būti vieningos kompleksines sistemos ir patikimo Lietuvos Respublikoje pripažinto gamintojo, dereti su laikančiomis konstrukcijomis ir būti suderinamos tarpusavyje. Išores sudetines sistemos turi tureti techninius liudijimus.

Gamintojas ir konstrukcine sistema turi būti žinomi ir pripažinti tarptautinių draudimo kompanijų. Bet kurį specifikacijoje nurodytą importinį produktą galima pakeisti analogišku vietiniu. Jei vietiniai produktai yra blogesnes kokybes, vietinio produkto reikia atsisakyti. Visiems nuokrypiams nuo specifikacijos turi būti gautas Užsakovo sutikimas.

Visos medžiagos ir gaminiai turi būti pateikti su atitikties deklaracija:

- gamintojo rekvizitais, firmos atpažinimo ženklu;
- specifikacija;
- techninemis charakteristikomis;
- nuoroda, ar skirta interjerui ar eksterjerui;
- spalvos nuoroda;
- įrenginio pagaminimo data.

Rangovas privalo pristatyti visiems pagrindiniams produktams užsakymo kodus ir kilmes vietą bei pavadinimą priežiūros, valymo bei pakeitimo tikslu.

3.7.8. Medžiagų likučiai neturi būti naudojami statyboje arba tik pagalbiniams darbams ir projekto autoriams bei techniniams prižiūretojams leidus.

3.7.9. Vidine patalpų apdaila turi atitikti jų paskirtį.

3.7.10. Šilumą izoliuojančių medžiagų dregnumas netur viršyti RSN 143-92 ekploatacijos sąlygoms nustatyto dydžio.

3.8. Medžiagų tiekimas ir sandeliavimas

3.8.1. Medžiagos, gaminiai bei įrengimai, atvežami į statybą, turi būti su visais reikalingais dokumentais: pasais, atitikties deklaracijomis, pažyminčiomis jų kokybę ir atvežamą kiekį.

3.8.2. Statybos aikšteleje neturi būti jokių medžiagų gaminių ar įrengimų be dokumentų.

3.8.3. Visos, atvežamos į statybą, medžiagos turi būti tokiame įpakavime, kokiame jas parduoda gamintojas, su etiketemis ir dokumentais, patvirtinančiais jų tapatybę. Medžiagų įpakavimas turi turėti parodymus apie jo turinį.

3.8.4. Statybines medžiagos turi būti sandeliuojamos taip, kad nekristų jų kokybe, taip pat laikantis sandeliavimo reikalavimų kiekvienai medžiagai gaminiui ar įrengimui.

3.8.5. Atvežtos į statybą medžiagos ir gaminiai turi būti tuoj pat apžiūrimi ir, jei yra defektų, neatitikimų užsakymams, pareiškiamos raštu pretenzijos tiekejams.

3.8.6. Už savalaikį medžiagų tiekimą, tiekiamų medžiagų kokybę ir tinkamą sandeliavimą bei iš to išplaukiančias pasekmes atsako rangovas, jei kitaip nenumatyta rangos sutartyje.

3.8.7. Visų apdailinių medžiagų minimalūs kiekiai paliekami užsakovui remonto darbams.

3.9. Statybine įranga

3.9.1. Visa įranga, mašinos ir papildomi įrengimai turi atitikti vykdomiems procesams ir privalo tenkinti medžiagų naudojimo procesus bei darbo saugumui keliamus reikalavimus.

3.9.2. Įranga ir t.t., kuri nuolat bus naudojama statyboje, turi būti atskirai aptarta su statytoju.

3.10. Darbų vykdymas ir perdavimas priemimui

3.10.1. Visi darbai turi būti atliekami taikant bendrai naudojamus ir pageidautinus darbo metodus, patyrusią ir tinkamą darbo jegą. Jei Rangovas nori panaudoti metodiką, kuris nukrypsta nuo dokumentacijoje pateikto metodo, Rangovas turi prašyti leidimo iš Užsakovo. Darbo metodo pakeitimo patvirtinimas jokiu lygiu nesumažina Rangovo atsakomybes. Bet kokį perprojektavimą del metodo pakeitimo privalo kompensuoti Rangovas.

3.10.2. Atskiri darbų etapai perduodami užsakovo atstovui, tarpininkaujant technines priežiūros vykdytojams, raštiškai gavus jų pritarimą darbų atlikimo kokybei.

3.10.3. Dengtų darbų, kuriuos priimant turi dalyvauti projekto autorines priežiūros atstovai, sarašas turi būti tvirtinamas, sudarant autorines priežiūros sutartį, ir, reikalui esant, gali būti papildytas statybos eigoje. Turi būti užtikrintas priejimas ir galimybe apžiūreti priduodamas statinio vietas, elementus, konstrukcijas.

3.11. Darbų koordinavimas

3.11.1. Rangovas atsakingas už darbų aikšteleje koordinavimą su tiekejais ir kitais rangovais. Rangovas sudaro darbų vykdymo schemą ir grafiką prieš pradedant darbus, o statybų metu užtikrina, kad jų būtų laikomasi.

3.11.2. Visi darbai turi būti atliekami pagal dokumentaciją: projektinę ir gamintojo, bei taikant tinkamus darbo metodus ir gamybinę patirtį.

3.11.3. Darbo sąlygos ir kiti faktoriai, turintys įtakos darbų vykdymui, turi būti numatyti iš anksto.

3.12. Išbandymai ir bandiniai

3.12.1. Turi būti atlikti visi tyrimai, kurie numatyti to tipo statybai projekte, Lietuvos Respublikos standartuose, sąlygose ir normose. Tyrimų rezultatai turi būti laikomi Statybvieteje ir pristatomi suinteresuotoms šalims susipažinimui. Tuo atveju, jei rezultatai netenkina reikalavimų, Rangovas nedelsdamas privalo informuoti visas suinteresuotas šalis.

3.12.2. Patikrinimų ir išbandymų laikas ir vieta turi būti sutartas su kitomis, pageidaujančiomis dalyvauti, grandimis. Bandymo ir pavyzdžių būdai turi būti suderinti su Inžinieriumi.

3.12.3. Turi būti užtikrintas priejimas prie išbandymų vietos.

3.12.4. Rangovas turi pasirūpinti visais reikalingais įrankiais ir dokumentais, tureti reglamentuotą bandymų metodiką.

3.12.5. Jei rezultatai netenkina konstrukcijų ar materialaus turto saugumo reikalavimų, kurie turi esminę svarbą darbo rezultatams, Rangovas privalo nedelsdamas informuoti suinteresuotas šalis ir organizuoti suinteresuotų šalių susitikimą sprendimo priemimui. Jei būtina, reikia imtis saugumo priemonių, siekiant išvengti bet kokios žalos ar pavojaus. Bandymo rezultatų slepimas yra sunkinanti aplinkybe.

3.13. Paslėpti darbai

3.13.1. Rangovas privalo informuoti Užsakovo atstovus Statybvieteje ir Inžinierių kada galima tikrinti medžiagų ir darbų kokybę prieš pradedant sekančių konstrukcijų vykdymo darbus. Patikrinimų rezultatus būtina užfiksuoti atitinkamais aktais ir įrašais darbų vykdymo žurnale.

3.14. Apsauga

3.14.1. Visos statinio dalys turi būti apsaugotos nuo galimo pažeidimo tolimesnių darbų metu.

3.15. Bendros sąlygos

3.15.1. Matavimai

Visi matavimai ir dydžiai turi būti nustatyti ir pažymėti taip, kad jais būtų lengva naudotis. Ašines linijos ir aukščių altitudės turi būti pažymėtos stacionariai ant nekilnojamų konstrukcijų. Matavimų tikslumą reikia sutikrinti atliekant kryžminius matavimus arba matavimus atliekant iš naujo iš kitos stebėjimo padėties. Rangovas turi laikytis visų pateiktų statybos paklaidų reikalavimų. Rangovas privalo įvertinti paklaidų

susikaupimo galimybę ir užtikrinti, kad jos nebūtų besisumuojančios tik į vieną pusę. Rangovas yra atsakingas už statybinių medžiagų paklaidų suderinamumo laikimąsi. Statybos darbuose reikia laikytis Lietuvoje galiojančių matavimo normatyvų.

3.15.2. Angos ir nišos

Konstrukciniuose brėžiniuose nenumatytų angų ar nišų laikančiose konstrukcijose įrengimas be derinimo su užsakovu ir jo sutikimo raštu neleidžiamas. Jei bus atliekamas skylių išmušimas, pjovimas ar atitinkami veiksmai, darbai turi būti atliekami taip, kad pabaigus juos, konstrukcijos liktų nesugadintos. Darbo aplinka turi būti sutvarkoma, kad atitiktų aplinkos reikalavimus.

3.15.3. Angos montavimui

Rangovas ir spec. dalių subrangovai statybos pradžioje turi išstudijuoti ar yra poreikis atlikti instaliacijų arba kitas angas ir tai patvirtinus Užsakovui turi pateikti visus tokius reikalavimus vykdymui. Angų ir įdubimų, nenumatytų brėžiniuose, jokiose laikančiose konstrukcijose palikti ar daryti negalima, nebent tai leistų inžinierius. Tarpai tarp žiedų ir laidų, vamzdžių ir praeinančių kanalų izoliuojami naudojant atitinkančius priešgaisrinius reikalavimus mineralinę vatą ir tamprius glaistus, jei dokumentuose nenurodyta konkrečiau. Jei izoliaciniai vamzdeliai yra tarp dviejų karščio zonų, izoliacinis vamzdelis turi būti dengiamas betono skiediniu ir specialia medžiaga, kuri leistų atlikti tolimesnius aptaisymus. Visi izoliaciniai vamzdeliai tokiose vietose tvirtinami su apsauginėmis plokštėmis.

3.15.4. Varžtai, tvirtinimai ir atramos

Visų tvirtinimo elementų ir t.t. dydis, stiprumas, skaičius ir kitos savybes turi būti sukonstruoti taip, kad atlaikytų numatytas apkrovas, išlaikant saugumo reikalavimus, ir nesilpnintų pagrindo ar konstrukcijos, kuriai leistina tokia apkrova. Del bet kurio tipo varžtų, tvirtinimų, atramų ir t.t., kurie nenurodyti specifikacijose panaudojimo, Rangovas turi kreiptis į Inžinierių leidimo. Visi tvirtinimo elementai, pagaminti iš plieno, turi būti apsaugoti nuo korozijos arba pagaminti iš nerūdijančio plieno, išskyrus dalis, liekančias betone. Apsauginis betono sluoksnis turi būti ne mažesnis kaip nurodyta konkrečiai konstrukcijai.

3.16. Darbų užbaigimas

3.16.1. Bet kurie statybos darbai turi būti atlikti iki galo.

3.16.2. Po darbų vykdymo prieš pastato pridavimą, jį būtina išvalyti taip, kad pridavimo metu jis būtų paruoštas eksploatacijai, o aplinkine teritorija būtų visiškai tvarkinga.

3.16.3. Po remonto neturi pablogeti kitų pastato dalių ir teritorijos elementų eksploatacines savybes, jie turi būti palikti tokioje pat būkleje, kokioje buvo iki darbų pradžios.

3.16.4. Darbai turi būti priduoti komisijai ar statytojui (jei komisija nesudaroma).

3.16.5. Reikalavimai konstrukcijoms, sugadintoms vykdant darbus, turi būti nurodyti apžiūros metu, nurodant broko vietą, jo tipą, veiklą reikalingą trūkumus ištaisyti bei ploto, kurį reikia užtaisyti, dydį.

3.16.6. Tuo atveju, jei brokas atsirado del dregmes, vibracijos, sujudinimo ar kitų panašių laikinų priežasčių, turi būti pašalinta ta priežastis.

3.16.7. Baigtos statybos atidavimas naudoti įforminamas aktu.

3.16.8. Rangovas paruošia ir perduoda Statytojui pastato atnaujintos dalies eksploatavimo instrukcijas ir garantinius dokumentus, jei kitaip nenumatyta rangos sutartyje.

3.17. Garantinis laikotarpis

3.17.1. Garantinį laikotarpį nustato statytojo ir rangovo sutartis.

3.17.2. Garantinis laikotarpis negali būti trumpesnis nei nustatyta Lietuvos Respublikos įstatymais. Garantinio laikotarpio metu pastebetos visos klaidos, trūkumai ir defektai turi būti ištaisyti rangovo sąskaita.

3.18. Priemones, kurių reikia imtis nustačius, kad konstrukcijos kokybe yra nepatenkinama

3.18.1. Jeigu, remiantis atitikties kontroles reikalavimais arba darbų atlikimo bei baigtos konstrukcijos apžiūros metu nustatyta, kad konstrukcijos kokybe yra nepatenkinama, tuomet reikalingas specialus konstrukcijos tinkavimo nešališkas tyrimas.

3.18.2. Inžinieriui pareikalavus Rangovas savo sąskaita privalo tokius tyrimus užsakyti.

3.18.3. Paprastai, kad nustatyti konstrukcijos saugumą, užtenka atlikti konstrukcijos skaičiavimus.

3.18.4. Kitais atvejais, pirmiausiai reikia atlikti tyrimą neardomais metodais ir, remiantis esamais kokybes kontroles rezultatais, nustatyti, kuriose dalyse konstrukcijos kokybe blogesne negu reikalaujama pagal technines specifikacijas. Jei abejojama betono kokybe, konkrečios betono savybes turi būti nustatytos testuojant baigtoje konstrukcijoje išgręžtus meginius.

3.18.5. Armatūros defektai, pvz. žemesne nei reikalaujama standartų kokybe, nepakankamas armatūros kiekis, netinkamas jos išdestymas, sujungimai ar surišimai,- turi būti tiriami paskirčiai atitinkančiu metodu. Išmatavimų nukrypimai baigtose konstrukcijose turi būti tiriami pagal poreikį.

3.18.6. Remiantis gautais rezultatais, turi būti nustatoma, kokių imtis priemonių, kad pasiekti konstrukcijos atitikimą reikalavimams.

3.18.7. Visi kokybes kontroles bandymai, atliekami nestandartines kokybes konstrukcijoms, bei testai laikančioms konstrukcijoms turi būti atlikti patvirtintoje bandymų laboratorijoje ar jos organizuoti.

3.18.8. Konstrukcijų negalima remontuoti, kol inžinierius nepatvirtino remonto plano.

Projekto vadovas Šarūnas Sabaliauskas

PV atestato Nr. A888

STR 1.04.04:2017 „Statinio projektavimas, projekto ekspertizė“ 5 priedas

TVIRTINU: UAB "Toksika" generalinis direktorius
Arūnas Dirvinskas

BENDRIEJI STATINIŲ RODIKLIAI

Pavadinimas	Mato vienetas	Kiekis	Pastabos
I SKYRIUS. SKLYPAS			
1. sklypo plotas	m^2	103382	-
2. sklypo užstatymo plotas	m^2	9770,89	Prieš 9451,09
3. sklypo užstatymo intensyvumas	%	6,07	Nesikeičia
4. sklypo užstatymo tankis	%	9,45	Prieš 9,14
5. apželdintas sklypo plotas	%	56,06	57 958,2m^2
II SKYRIUS. Stoginė (kitos paskirties (4.5) statinys)			
1. Pastato paskirties rodikliai (gamybos, kitos planuojamos ūkinės veiklos, paslaugų apimtis, butų, vietų, lovų, bendras ir aptarnaujamų žmonių skaičius, kiti rodikliai) pastato paskirties grupė.	Inžinerinis statinys (stoginė) – neypatingasis statinys	kitos paskirties (4.5) statinys	
2. Pastato, kaip civilinių teisių objektų, rūšis:			
2.1 pagrindinis daiktas	vnt.	1	
2.2 priklausinys	vnt.	-	
3. Pastato bendrasis plotas.*	m^2	-	
4. Pastato naudingasis plotas. *	m^2	-	
5. Pastato tūris.*	m^3	1816	
6. Aukštų skaičius.*	vnt.	1	
7. Pastato aukštis. *	m	7,4	
8. Formuojamų atskirų kadastro objektų kiekis (pastatų ir patalpų)	vnt.		
9. Butų skaičius (gyvenamajame name), iš jų:	vnt.	-	
9.1. 1 kambario	vnt.	-	
9.2. 2 ir daugiau kambarių	vnt.	-	

Pavadinimas	Mato vienetas	Kiekis	Pastabos
9.3 butai, kuriuose insoliacijos laikas trumpesnis už minimalų reglamentuotą	vnt. ir buto Nr.	-	
10. Energinio naudingumo klasė		-	
11. Pastato (patalpų) akustinio komforto sąlygų klasė		-	
12. Statinio atsparumo ugniai laipsnis		III	
13. Kiti papildomi pastato rodikliai: statinio (stoginės) užstatymo plotas	m^2	319,80	
III SKYRIUS ATSKIRAIS NEKILNOJAMO KADASTRO OBJEKTAIS FORMUOJAMOS PATALPOS			
1. Patalpos:			
1.1. patalpos pavadinimas			
1.2. patalpos paskirties grupė, paskirtis			
1.3. patalpos bendras plotas	m^2		
IV SKYRIUS. SUSISIEKIMO KOMUNIKACIJOS			
1. **Keliai (valstybinės ir vietinės reikšmės):**			
1.1. kelio kategorija			
1.2. kelio ilgis*	km	-	
1.3. kelio juostos plotis	m	-	
1.4. eismo juostų skaičius	vnt.	-	
1.5. eismo juostos plotis	m	-	
1.7. tilto, viaduko ar estakados ilgis	m	-	
2. **Geležinkeliai:**			
2.1. kategorija			
2.2. ilgis*	km	-	
2.3. apsaugos zonos plotis	m	-	
3. Gatvės:			
3.1. kategorija			
3.2. ilgis*	km	-	
3.3. važiuojamosios dalies plotis	m	-	
3.4. eismo juostų skaičius	m	-	
3.5. eismo juostos plotis	m	-	
IV SKYRIUS. INŽINERINIAI TINKLAI VANDENTIEKIO TINKLAI			
4. **inžinerinių tinklų ilgis***	m	-	
4.1. Vamzdžio skersmuo (įvadas) Ø32 mm	m	-	

Pavadinimas	Mato vienetas	Kiekis	Pastabos
V SKYRIUS. INŽINERINIAI TINKLAI BUITINIŲ NUOTEKŲ TINKLAI			
5. **inžinerinių tinklų ilgis***	m	-	
5.1. Vamzdžio skersmuo (įvadas) Ø110 mm	m	-	
VI SKYRIUS. INŽINERINIAI TINKLAI LIETAUS NUOTEKŲ TINKLAI			
6. **inžinerinių tinklų ilgis***	m		
6.1. Vamzdžio skersmuo (įvadas) Ø110 mm	m	4,6	
VII SKYRIUS. INŽINERINIAI TINKLAI ELEKTROS TINKLAI			
7.1. 4kV Eletros tinklai	m	5,0	
7.2. elektros tinklų laidininkų skaičius ir skerspjūvis	vnt.; mm^2	5x6	
VIII SKYRIUS. KITI STATINIAI			

8. * Žvaigždute pažymėti rodikliai apskaičiuojami vadovaujantis Nekilnojamojo turto kadastrinių matavimų ir kadastro duomenų surinkimo taisyklėmis, kurias tvirtina Lietuvos Respublikos žemės ūkio ministras. Baigus statybą ir atlikus kadastrinius matavimus šie rodikliai gali turėti neesminių nukrypimų [5.39].

Statinio projekto vadovas: *Šarūnas Sabaliauskas, A 888* *2025-09-24*
(vardas, pavardė, parašas, kvalifikacijos atestato arba pažymos Nr., data)

UŽDUOTIS PROJEKTAVIMUI

2025 08 04

Šiauliai

Kitos paskirties statinio (kitų inžinerinių statinių grupės) stoginės
virš skystų atliekų aikštelės Jurgeliškių k. 10,
Šiaulių kaimiškoji sen., Šiaulių r. sav. statybos projektas

Suprojektuoti metalinių konstrukcijų stoginę virš esamos skystų atliekų aikštelės. Stoginė atvira, be sienų. Po stogu bus laikomos plastikinės talpos su skysčiais.

Stoginė statoma ant esamos betono dangos aikštelės, kuri bus naudojama kaip stoginės grindys. Numatyti lietaus nuvedimą, elektros tinklus apšvietimui.

Stoginės užstatymo plotas – 320 m²

Projektas rengiamas techninio darbo projekto apimtyje. Projekto sudėtis: bendroji dalis, sklypo plano dalis, statinio architektūros ir konstrukcijų dalis.

UAB „Toksika" Šiaulių padalinio
Administratorius
Arūnas Džiugys

Tvirtinu:
Užsakovas
UAB "TOKSIKA"

Tvirtinu:
Vykdytojas
Š. Sabaliauskas
Arch. PV. (A 888)

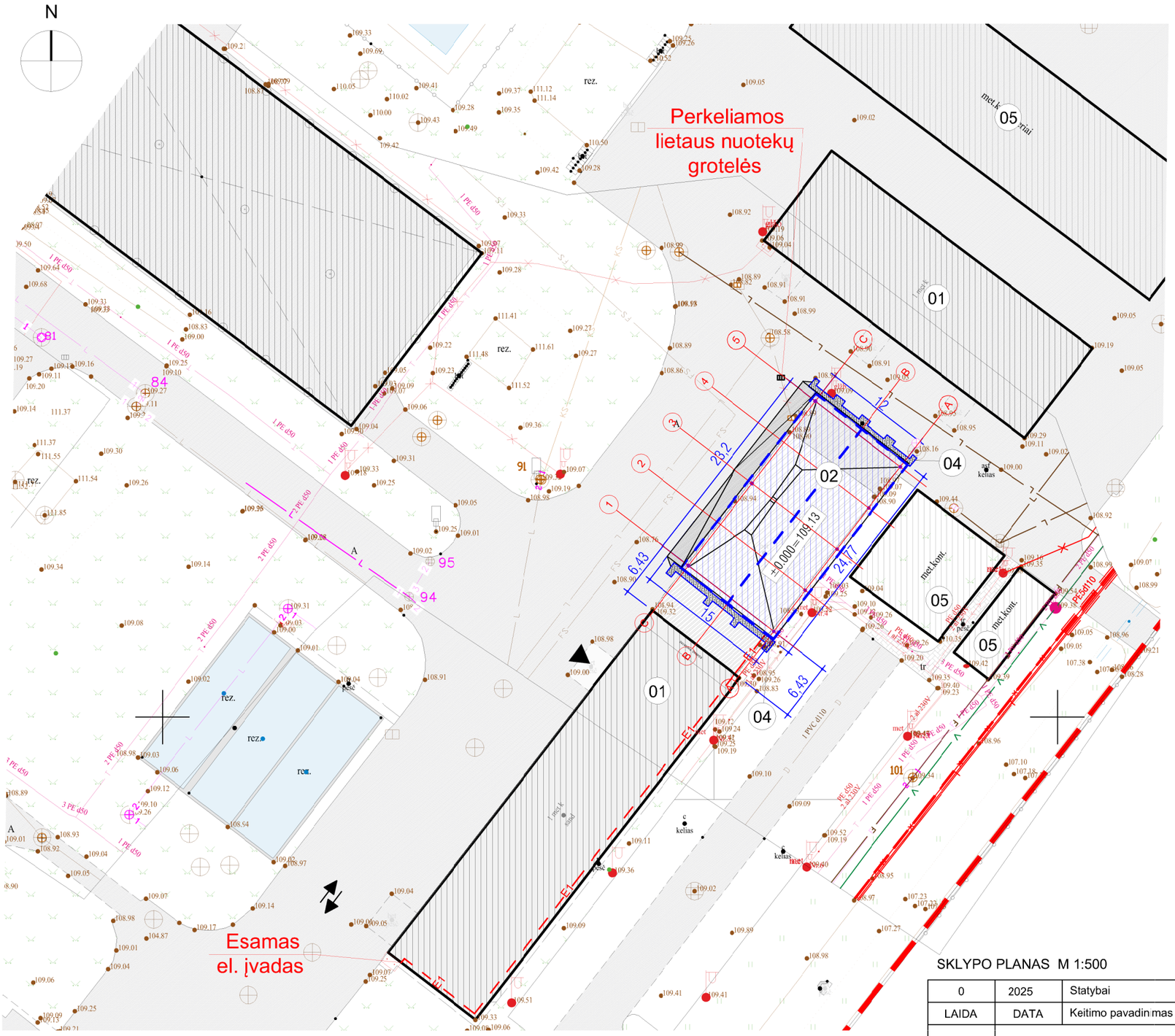

PROJEKTAS ATITINKA STATYBOS NORMAS IR TAISYKLES, EKOLOGINIUS, HIGIENOS IR PRIEŠGAISRINIUS REIKALAVIMUS. PROJEKTĄ PAKEISTI LEIDŽIAMA TIK GAVUS PROJEKTO AUTORIAUS SUTIKIMĄ IR SUDERINUS SU PROJEKTĄ DERINUSIOMIS TARNYBOMIS.

SUTARTINIAI PAŽYMĖJIMAI

ŽYMĖJIMAS	PAVADINIMAS
	PROJ. STOGINĖ VIRŠ SKYSTŲ ATLIEKŲ AIKŠTELĖS
	ESAMI PASTATAI/ STATINIAI
	ESAMA ASFALTO DANGA
	ESAMA BETONO DANGA
	ESAMA BETONINIŲ TRINKELIŲ DANGA
	NAUJA ASFALTO DANGA (50,0 M^2)
	NAUJA BETONO DANGA (321,5 M^2)
	SKLYPO RIBA
	GRETIMO SKLYPO RIBA
	ĮĖJIMAS Į PASTATĄ
	ĮVAŽIAVIMAS Į SKLYPĄ
	ESAMI LIETAUS NUOTEKŲ TINKLAI
	NAIKINAMI LIETAUS NUOTEKŲ TINKLAI
E1	PROJEKTUOJAMA „E1" ELEK¯ROS TINKLŲ ORO LINIJA

SKLYPO PAGRINDINIAI RODIKLIAI

RODIKLIO PAVADINIMAS	RODIKLIS		MATO VNT.
	Projektuojamas	Pagal detalųjį planą	
SKLYPO PLOTAS	10.3382		ha
SKLYPO UŽSTATYMO INTENSYVUMAS	6.07	45	%
SKLYPO UŽSTATYMO TANKUMAS	9.45	45	%
PASTATO AUKŠTIS	7.40	30	m

SU PROJEKTO SPRENDIMAIS SUTINKU:
STATYTOJAI:
UAB „Toksika“ Šiauliu padalinio
Administratorius
UAB "TOKSIKA" Arūnas Džiugys 2025.09.24
VARDO RAIDĖ, PAVARDĖ, PARAŠAS, DATA

SKLYPO PLANAS M 1:500

PASTABOS:
1. ŽEMĖS SKLYPO SPEC. NAUDOJIMO SĄLYGOS, TURI BŪTI PATIKSLINTOS IR ĮREGISTRUOTOS VĮ "REGISTRŲ CENTRAS" IKI STATINIO PRIPAŽINIMO TINKAMU NAUDOTI.
2. VYKDANT ŽEMĖS KASIMO DARBUS INŽINERINIŲ TINKLŲ APSAUGOS ZONOJE KVIESTI ATSTOVĄ.

PASTATŲ IR STATINIŲ EKSPLIKACIJA :

01 ESAMI PASTATAI/ STATINIAI
02 PROJEKTUOJAMA STOGINĖ
03 ESAMA STOGINĖ
04 ESAMA UGNIASIENĖ
05 ESAMI METALINIAI KONTEINERIAI

LAIDA	DATA	Keitimo pavadinimas (priežastis)
0	2025	Statybai

Kval. dok.Nr.	ŠARŪNO SABALIAUSKO PROJEKTAVIMO BIURAS		Statinio projekto pavadinimas: KITOS PASKIRTIES STATINIO (KITŲ INŽINERINIŲ STATINIŲ GRUPĖS) STOGINĖS VIRŠ SKYSTŲ ATLIEKŲ AIKŠTELĖS JURGELIŠKIŲ K. 10, ŠIAULIŲ KAIMIŠKOJI SEN., ŠIAULIŲ R. SAV. STATYBOS PROJEKTAS
A 888	PV	Š. SABALIAUSKAS	Dokumento pavadinimas: SKLYPO PLANAS M 1:500 — Laida: 0
LT	Statytojas ir (arba) užsakovas: UAB TOKSIKA		Dokumento žymuo: P15/2025 - TDP -SP_B - 01 — Lapas: 1 — Lapų:

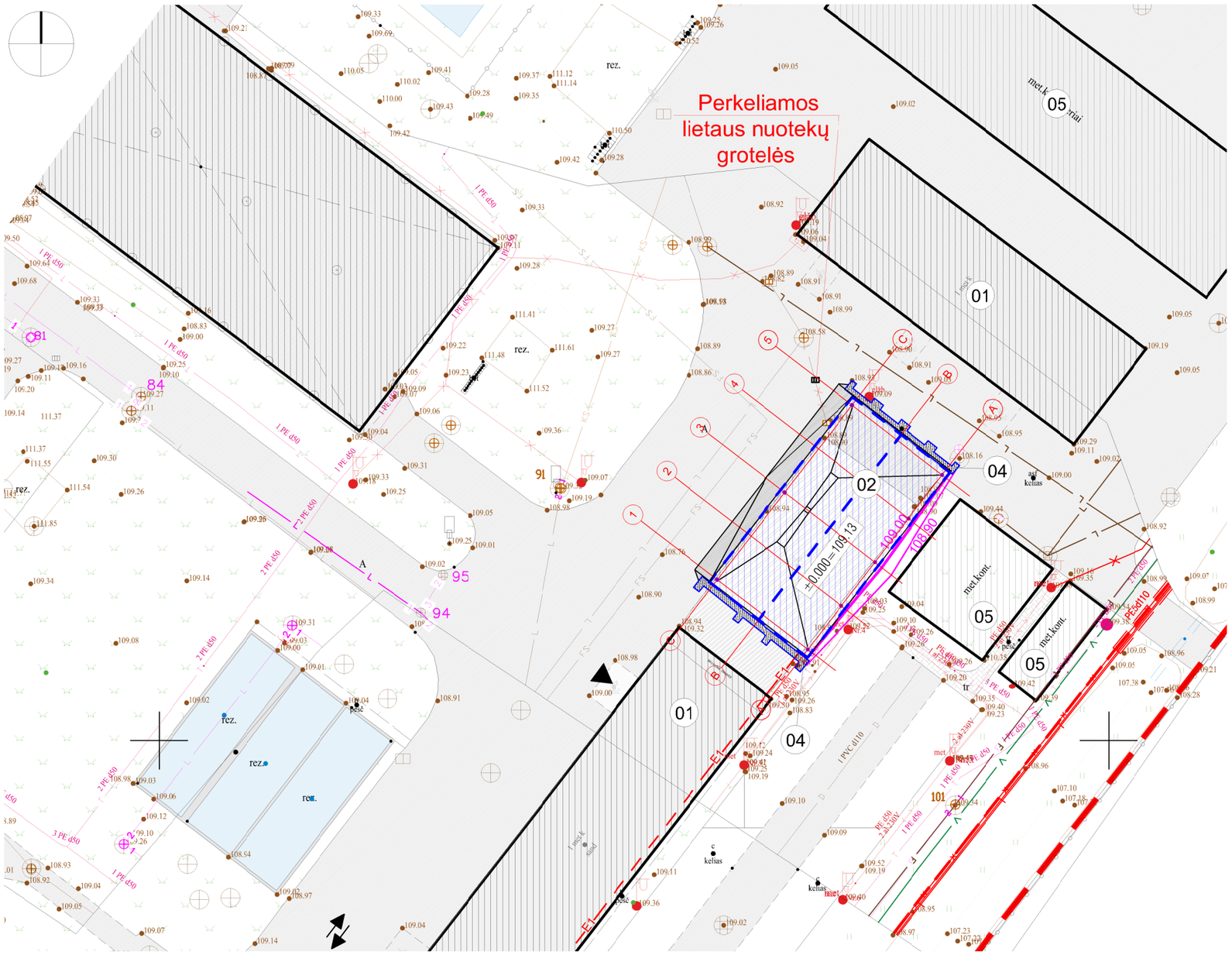

PROJEKTAS ATITINKA STATYBOS NORMAS IR TAISYKLES, EKOLOGINIUS, HIGIENOS IR PRIEŠGAISRINIUS REIKALAVIMUS. PROJEKTĄ PAKEISTI LEIDŽIAMA TIK GAVUS PROJEKTO AUTORIAUS SUTIKIMĄ IR SUDERINUS SU PROJEKTĄ DERINUSIOMIS TARNYBOMIS.

SUTARTINIAI PAŽYMĖJIMAI

ŽYMĖJIMAS	PAVADINIMAS
	PROJ. STOGINĖ VIRŠ SKYSTŲ ATLIEKŲ AIKŠTELĖS
	ESAMI PASTATAI/ STATINIAI
	SKLYPO RIBA
	GRETIMO SKLYPO RIBA
	ĮĖJIMAS Į PASTATĄ
	ĮVAŽIAVIMAS Į SKLYPĄ
	PROJ. HORIZONTALĖS KAS 0.50 m
	PROJ. HORIZONTALĖS KAS 0.10 m

PASTATŲ IR STATINIŲ EKSPLIKACIJA :

01 ESAMI PASTATAI/ STATINIAI
02 PROJEKTUOJAMA STOGINĖ
03 ESAMA STOGINĖ
04 ESAMA UGNIASIENĖ
05 ESAMI METALINIAI KONTEINERIAI

VERTIKALUS SKLYPO PLANAS M 1:500

0	2025	Statybai			
LAIDA	DATA	Keitimo pavadinimas (priežastis)			
Kval. dok.Nr.	ŠARŪNO SABALIAUSKO PROJEKTAVIMO BIURAS			Statinio projekto pavadinimas: KITOS PASKIRTIES STATINIO (KITŲ INŽINERINIŲ STATINIŲ GRUPĖS) STOGINĖS VIRŠ SKYSTŲ ATLIEKŲ AIKŠTELĖS JURGELIŠKIŲ K. 10, ŠIAULIŲ KAIMIŠKOJI SEN., ŠIAULIŲ R. SAV. STATYBOS PROJEKTAS	
A 888	PV	Š. SABALIAUSKAS		Dokumento pavadinimas: VERTIKALUS SKLYPO PLANAS M 1:500	Laida 0
LT	Statytojas ir (arba) užsakovas: UAB TOKSIKA			Dokumento žymuo: P15/2025 - TDP -SP_B - 02	Lapas 1 / Lapų

N

Perkeliamos lietaus nuotekų grotelės

Esamas el. įvadas

PROJEKTAS ATITINKA STATYBOS NORMAS IR TAISYKLES, EKOLOGINIUS, HIGIENOS IR PRIEŠGAISRINIUS REIKALAVIMUS. PROJEKTĄ PAKEISTI LEIDŽIAMA TIK GAVUS PROJEKTO AUTORIAUS SUTIKIMĄ IR SUDERINUS SU PROJEKTĄ DERINUSIOMIS TARNYBOMIS.

SUTARTINIAI PAŽYMĖJIMAI

ŽYMĖJIMAS	PAVADINIMAS
	PROJ. STOGINĖ VIRŠ SKYSTŲ ATLIEKŲ AIKŠTELĖS
	ESAMI PASTATAI/ STATINIAI
	ESAMA ASFALTO DANGA
	ESAMA BETONO DANGA
	ESAMA BETONINIŲ TRINKELIŲ DANGA
	NAUJA ASFALTO DANGA (50,0 M^2)
	NAUJA BETONO DANGA (321,5 M^2)
	SKLYPO RIBA
	GRETIMO SKLYPO RIBA
	ĮĖJIMAS Į PASTATĄ
	ĮVAŽIAVIMAS Į SKLYPĄ
L	ESAMI LIETAUS NUOTEKŲ TINKLAI
L	NAIKINAMI LIETAUS NUOTEKŲ TINKLAI (4,6M)
	NAIKINAMOS LIETAUS NUOTEKŲ GROTELĖS (1VNT.)
	NUMATOMOS LIETAUS NUOTEKŲ GROTELĖS (1VNT.)
E1	PROJEKTUOJAMA „E1" ELEKTROS TINKLŲ ORO LINIJA (6,0M)

PASTATŲ IR STATINIŲ EKSPLIKACIJA :

01 ESAMI PASTATAI/ STATINIAI

02 PROJEKTUOJAMA STOGINĖ

03 ESAMA STOGINĖ

04 ESAMA UGNIASIENĖ

05 ESAMI METALINIAI KONTEINERIAI

SUVESTINIS INŽINERINIŲ TINKLŲ PLANAS M 1:500

0	2025	Statybai	
LAIDA	DATA	Keitimo pavadinimas (priežastis)	
Kval. dok.Nr.	ŠARŪNO SABALIAUSKO PROJEKTAVIMO BIURAS	Statinio projekto pavadinimas: KITOS PASKIRTIES STATINIO (KITŲ INŽINERINIŲ STATINIŲ GRUPĖS) STOGINĖS VIRŠ SKYSTŲ ATLIEKŲ AIKŠTELĖS JURGELIŠKIŲ K. 10, ŠIAULIŲ KAIMIŠKOJI SEN., ŠIAULIŲ R. SAV. STATYBOS PROJEKTAS	
A 888	PV	Š. SABALIAUSKAS	Dokumento pavadinimas: SUVESTINIS INŽINERINIŲ TINKLŲ PLANAS M 1:500 — Laida: 0
LT	Statytojas ir (arba) užsakovas: UAB TOKSIKA	Dokumento žymuo: P15/2025 - TDP -SP_B - 03	Lapas: 1 — Lapų:

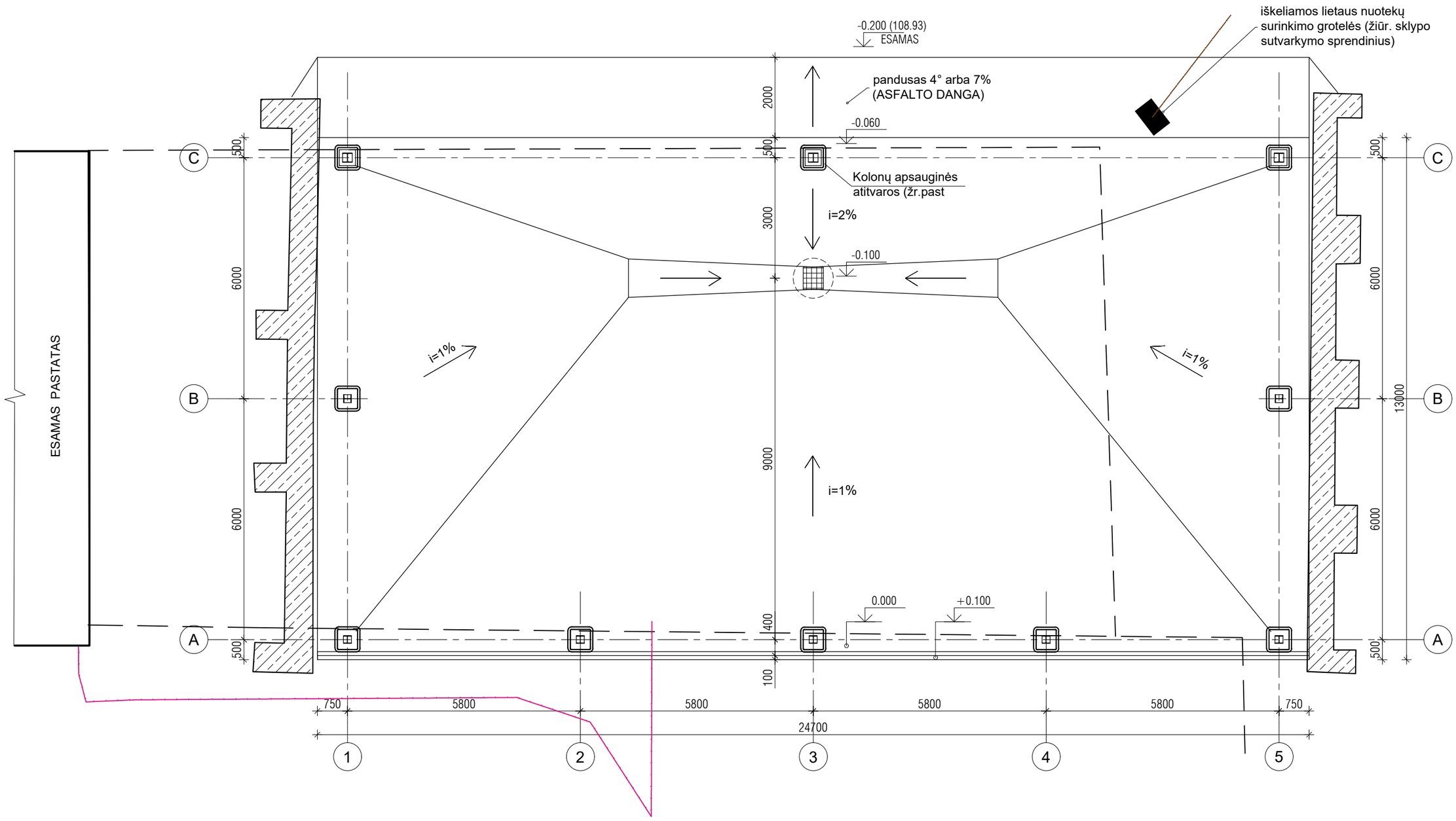

PASTABOS :

1. PAGRINDINIAI NAUJOS AIKŠTELĖS BOTONO DANGOS PLOTAI RENGIAMI ANT ESAMŲ DANGŲ. DALIS AIKŠTELĖS - ANT GRUNTO.
2. ESAMI PAVIRŠIAI VALOMI NUO ŠIUKŠLIŲ, IŠTRUPĖJUSIOS BETONO VETOS IŠVALOMOS IKI TVIRTO PAGRINDO. ESAMŲ ASFALTO DANGŲ TINKAMUMĄ BETONO AIKŠTELĖS PAGRINDAMS TIKSLINTI VIETOJE. JEI ASFALTO DANGOS STORIS MAŽESNIS, NEI ESAMOS BETONO AIKŠTELĖS - ASFALTČ NUIMTI IKI PAGRINDŲ.
3. PANDUSO VIETOJE ESAMAS ASFALTAS IŠGRANDOMAS (NUIMAMAS APIE 4CM STORIO SLUOKSNIS) IR ĮRENGAMAS NAUJAS ASFALTO SLUKSNIS SUFORMUOJANT REIKIAMĄ NUOLYDĮ.
4. ZONOSE, KUR BUS ĮRENGIAMOS NAUJOS BETONO DANGOS ANT GRUNTO, ARBA ATSTATOMOS ESAMOS AIKŠTELĖS PRAARDYMŲ VIETOSE, PARUOŠTI PAGRINDUS IR RENGTI PAGAL PRIDEDAMAS DETALES.
5. ARDYMO IR ATSTATYMO DARBŲ KIEKIS ŽIŪRĖTI PRIE SKLYPO SUTVARKYMO PLANO.
6. APLINK KOLONAS NUMATOMA ĮRENGTI APSAUGINES ATITVARAS. NUMATOMAS AUKŠTIS IKI 30CM. AUKŠTĮ DERINTI STATYBOS EIGOJE. KAIP ANALOGAS NUMATOMOS KOLONŲ APSAUGOS "COPRO" SU SMŪGIAMS ATSPARIA REFLEX SISTEMA

0	2025	Statybai			
LAIDA	DATA	Keitimo pavadinimas (priežastis)			
Kval. dok.Nr.	ŠARŪNO SABALIAUSKO PROJEKTAVIMO BIURAS			Statinio projekto pavadinimas: KITOS PASKIRTIES STATINIO (KITŲ INŽINERINIŲ STATINIŲ GRUPĖS) STOGINĖS VIRŠ SKYSTŲ ATLIEKŲ AIKŠTELĖS JURGELIŠKIŲ K. 10, ŠIAULIŲ KAIMIŠKOJI SEN., ŠIAULIŲ R. SAV. STATYBOS PROJEKTAS	
A 888	PV	Š. SABALIAUSKAS		Dokumento pavadinimas: STOGINES PLANAS M 1:100	Laida 0
K 6059	K PDV	R. ASEVIČIŪTĖ			
LT	Statytojas ir (arba) užsakovas: UAB TOKSIKA			Dokumento žymuo: P15/2025 - TDP - SA.B - 01	Lapas 1 / Lapų

FASADAS TARP AŠIŲ 1-5 M 1:100

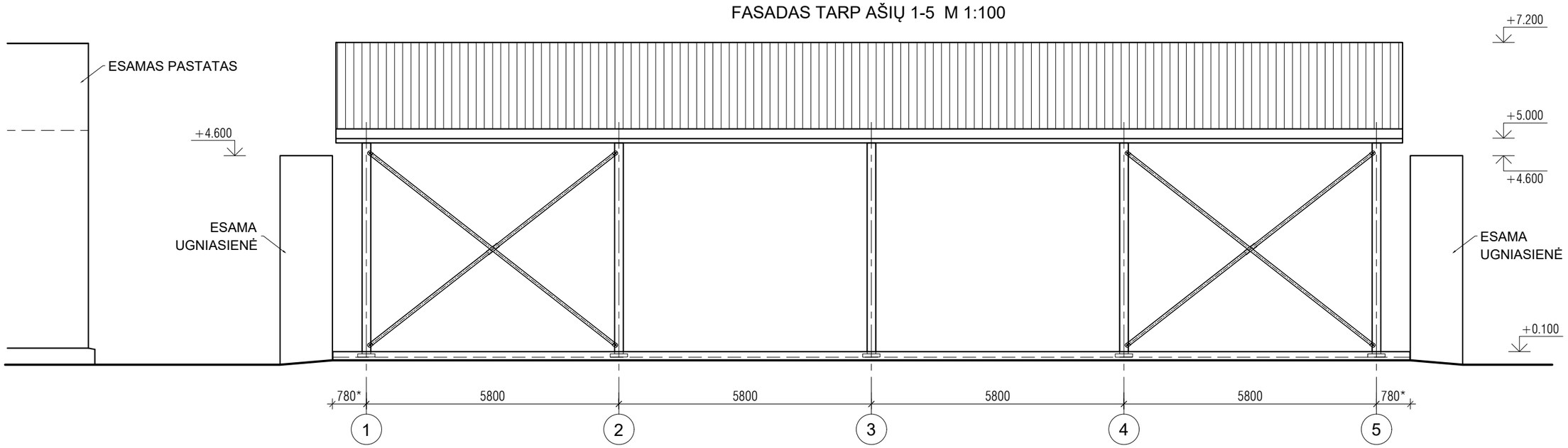

FASADAS TARP AŠIŲ 5-1 M 1:100

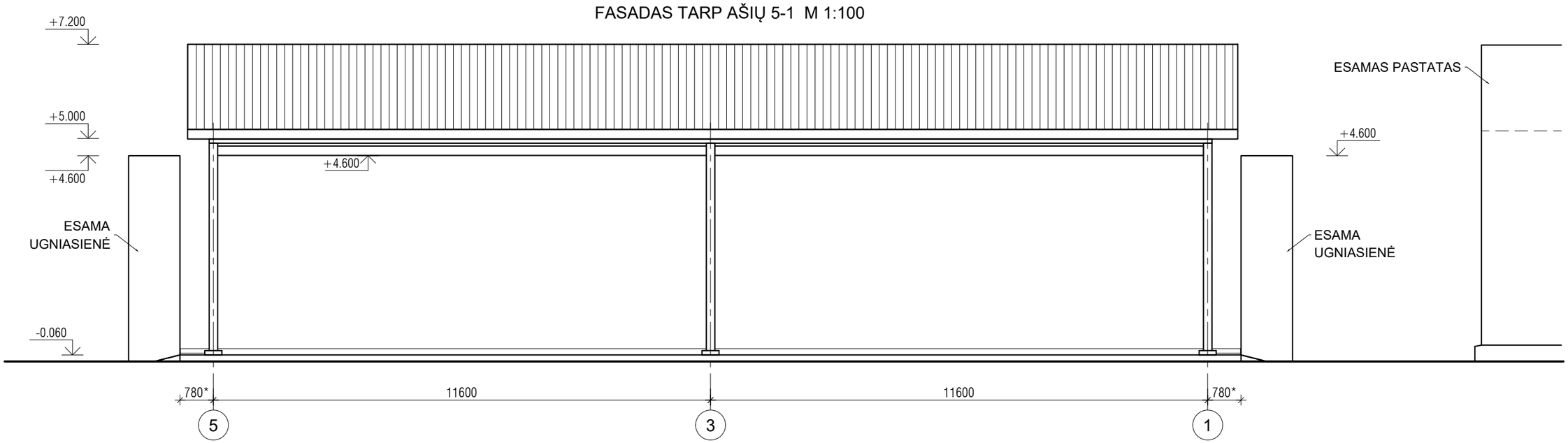

±0.000=109.13

PASTABOS:

1. MATMENYS NURODYTI MILIMETRAIS.
2. STOGINĖ PROJEKTUOJAMA TARP ESAMŲ UGNIASIENIŲ.
3. VISI STOGINĖS ŠONAI ATVIRI.
4. STOGAS - ŠLAITINIS, DVIEJŲ ŠLAITŲ, 17° NUOLYDŽIO. STOGO DANGA - TRAPECINIO PROFILIO STOGINIAI SKARDOS LAKŠTAI T45.
5. LIETAUS VANDENS NUVEDIMO SISTEMA - IŠORINĖ. TIES "A" AŠYMI VANDUO IŠLEIDŽIAMAS TIESIAI ANT GRUNTO, TIES "C" AŠYMI IŠLEIDŽIAMAS ANT ASFALTO DANGOS, KUR TEKĖS Į ŠALIA ESANTĮ NUOTEKŲ ŠULINĮ.

0	2025	Statybai	
LAIDA	DATA	Keitimo pavadinimas (priežastis)	
Kval. dok.Nr.	ŠARŪNO SABALIAUSKO PROJEKTAVIMO BIURAS		Statinio projekto pavadinimas: KITOS PASKIRTIES STATINIO (KITŲ INŽINERINIŲ STATINIŲ GRUPĖS) STOGINĖS VIRŠ SKYSTŲ ATLIEKŲ AIKŠTELĖS JURGELIŠKIŲ K. 10, ŠIAULIŲ KAIMIŠKOJI SEN., ŠIAULIŲ R. SAV. STATYBOS PROJEKTAS
A 888	PV	Š. SABALIAUSKAS	Dokumento pavadinimas: FASADAS TARP AŠIŲ 1-5 M 1:100, FASADAS TARP AŠIŲ 5-1 M 1:100 — Laida: 0
K 6059	K PDV	R. ASEVIČIŪTĖ	
LT	Statytojas ir (arba) užsakovas: UAB TOKSIKA		Dokumento žymuo: P15/2025 - TDP - SA.B - 02 — Lapas: 1 — Lapų:

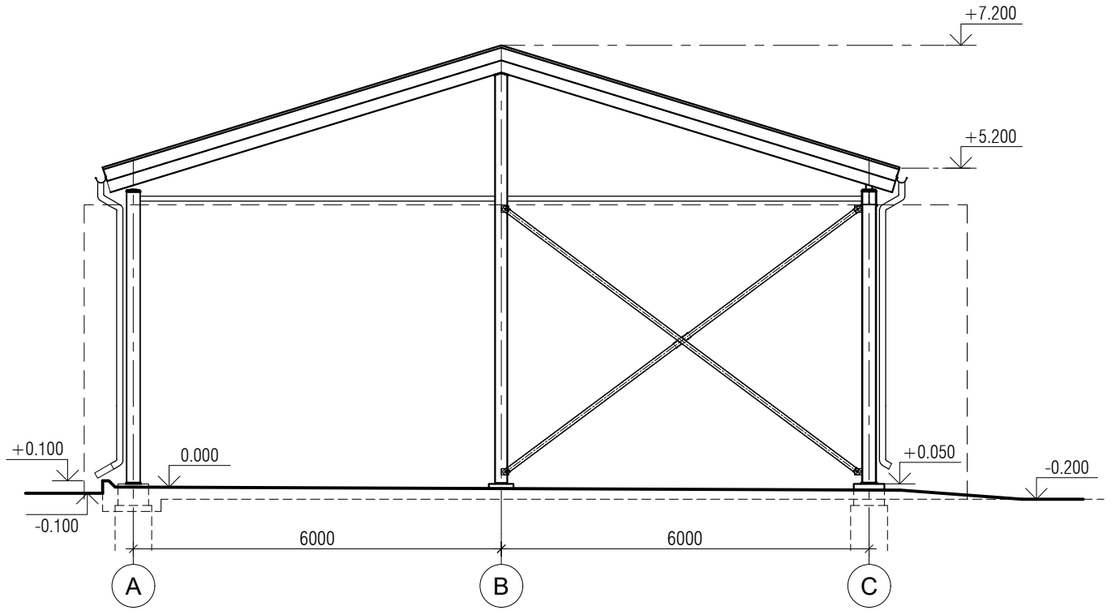

FASADAS TARP AŠIŲ A-C M 1:100

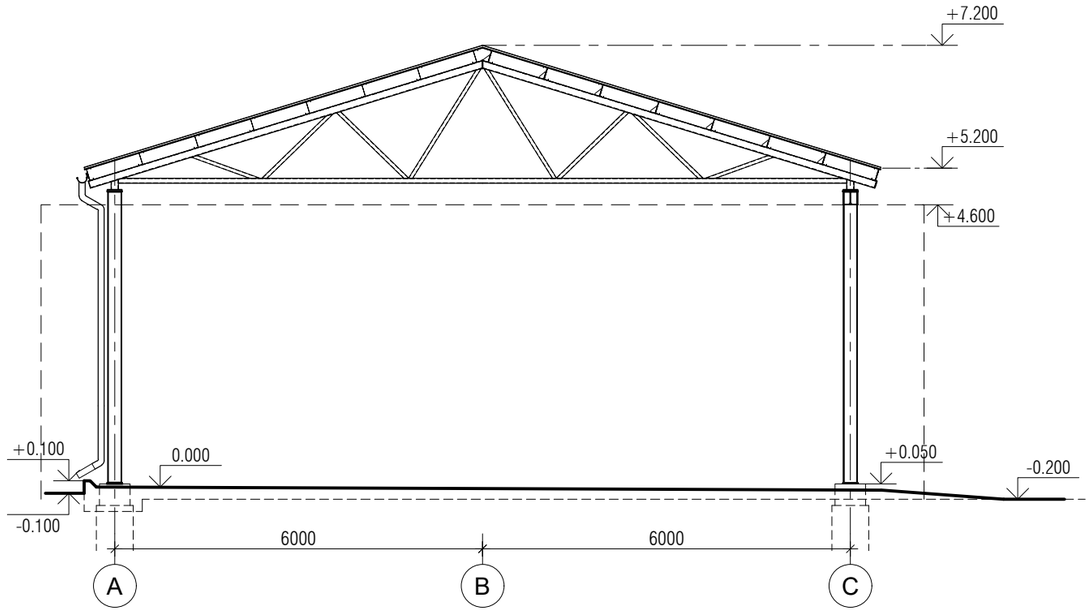

PJŪVIS PAGAL AŠĮ "3" M 1:100

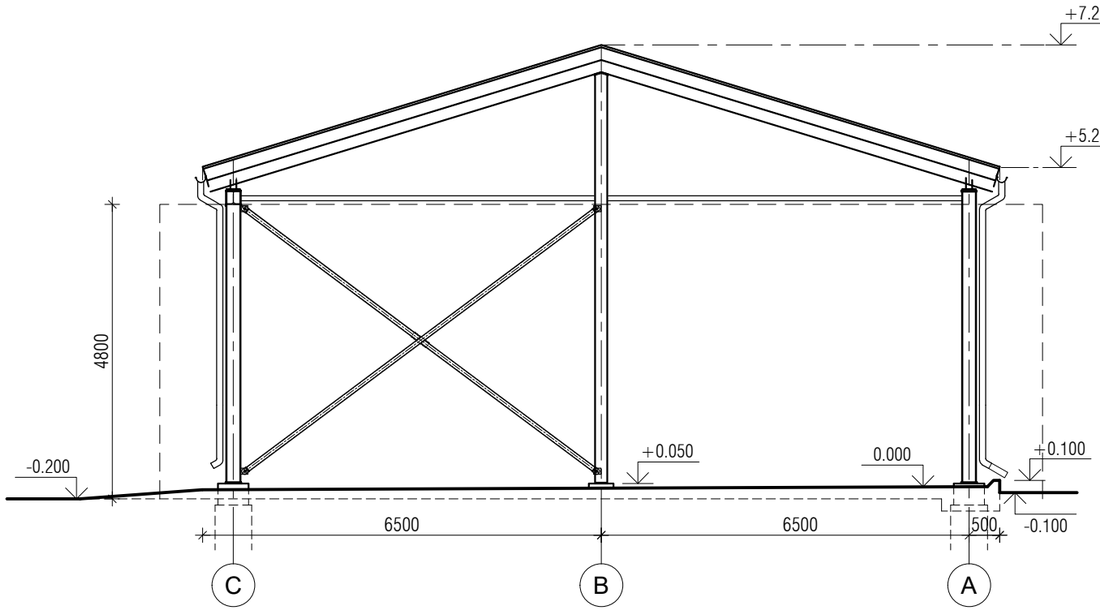

FASADAS TARP AŠIŲ C-A M 1:100

PASTABOS:

1. MATMENYS NURODYTI MILIMETRAIS.
2. PAGRINDINES PASTABAS ŽIŪRĖTI BRĖŽINYJE P15/2025-TDP-SA.B-02

±0.000=109.13

0	2025	Statybai			
LAIDA	DATA	Keitimo pavadinimas (priežastis)			
Kval. dok.Nr.	ŠARŪNO SABALIAUSKO PROJEKTAVIMO BIURAS			Statinio projekto pavadinimas: KITOS PASKIRTIES STATINIO (KITŲ INŽINERINIŲ STATINIŲ GRUPĖS) STOGINĖS VIRŠ SKYSTŲ ATLIEKŲ AIKŠTELĖS JURGELIŠKIŲ K. 10, ŠIAULIŲ KAIMIŠKOJI SEN., ŠIAULIŲ R. SAV. STATYBOS PROJEKTAS	
A 888	PV	Š. SABALIAUSKAS		Dokumento pavadinimas: FASADAS TARP AŠIŲ A-C M 1:100, FASADAS TARP AŠIŲ C-A M 1:100	Laida
K 6059	K PDV	R. ASEVIČIŪTĖ			0
LT	Statytojas ir (arba) užsakovas: UAB TOKSIKA			Dokumento žymuo: P15/2025 - TDP - SA.B - 03	Lapas 1 / Lapų

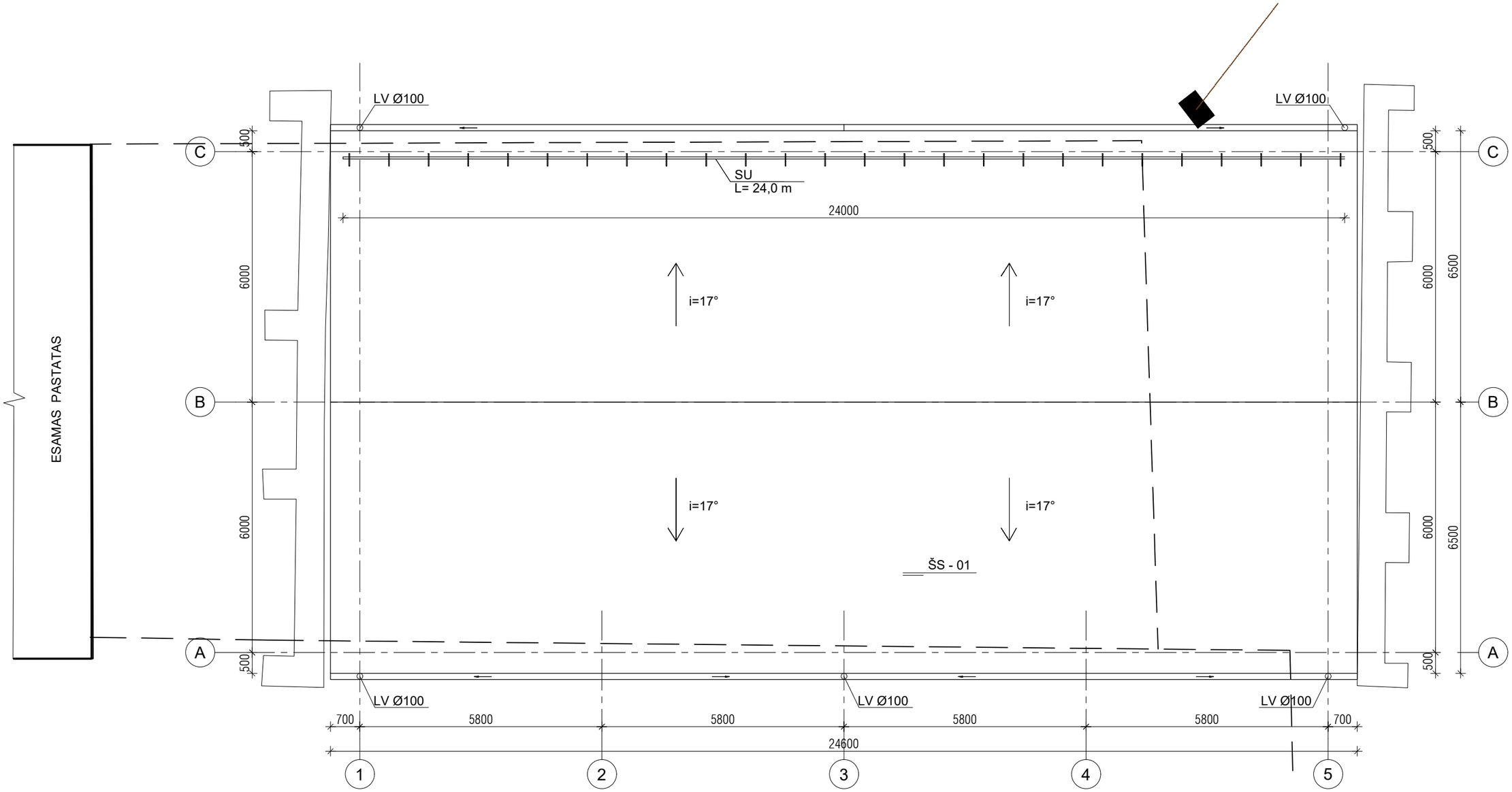

PASTABOS:

1. MATMENYS NURODYTI MILIMETRAIS.
2. STOGAS - ŠLAITINIS, DVIEJŲ ŠLAITŲ, 17° NUOLYDŽIO. STOGO DANGA - TRAPECINIO PROFILIO STOGINIAI SKARDOS LAKŠTAI T45.
3. LIETAUS VANDENS NUVEDIMO SISTEMA - IŠORINĖ. TIES "A" AŠYMI VANDUO IŠLEIDŽIAMAS TIESIAI ANT GRUNTO, TIES "C" AŠYMI IŠLEIDŽIAMAS ANT ASFALTO DANGOS, KUR TEKĖS Į ŠALIA ESANTĮ NUOTEKŲ ŠULINĮ.
4. LV - LIETVAMZDŽIAI Ø100mm (L~5,0M, 5vnt.), LIETAUS SURINKIMO LATAKAS Ø100mm LIETVAMZDŽIUI (49,20m').
5. KRAIGAI IR VĖJALENTĖS APTAISOMI LYGIOS POLIESTERIO SKARDOS LANKSTINIAIS.
6. SU - SNIEGO UŽTVARA. L=24,0m.
7. STOGO PLOTAS - 334,6 KV.M.

0	2025	Statybai	
LAIDA	DATA	Keitimo pavadinimas (priežastis)	
Kval. dok.Nr.	ŠARŪNO SABALIAUSKO PROJEKTAVIMO BIURAS		Statinio projekto pavadinimas: KITOS PASKIRTIES STATINIO (KITŲ INŽINERINIŲ STATINIŲ GRUPĖS) STOGINĖS VIRŠ SKYSTŲ ATLIEKŲ AIKŠTELĖS JURGELIŠKIŲ K. 10, ŠIAULIŲ KAIMIŠKOJI SEN., ŠIAULIŲ R. SAV. STATYBOS PROJEKTAS
A 888	PV	Š. SABALIAUSKAS	Dokumento pavadinimas: STOGO PLANAS M 1:100 — Laida: 0
K 6059	K PDV	R. ASEVIČIŪTĖ	
LT	Statytojas ir (arba) užsakovas: UAB TOKSIKA		Dokumento žymuo: P15/2025 - TDP - SA.B - 04 — Lapas: 1 — Lapų:

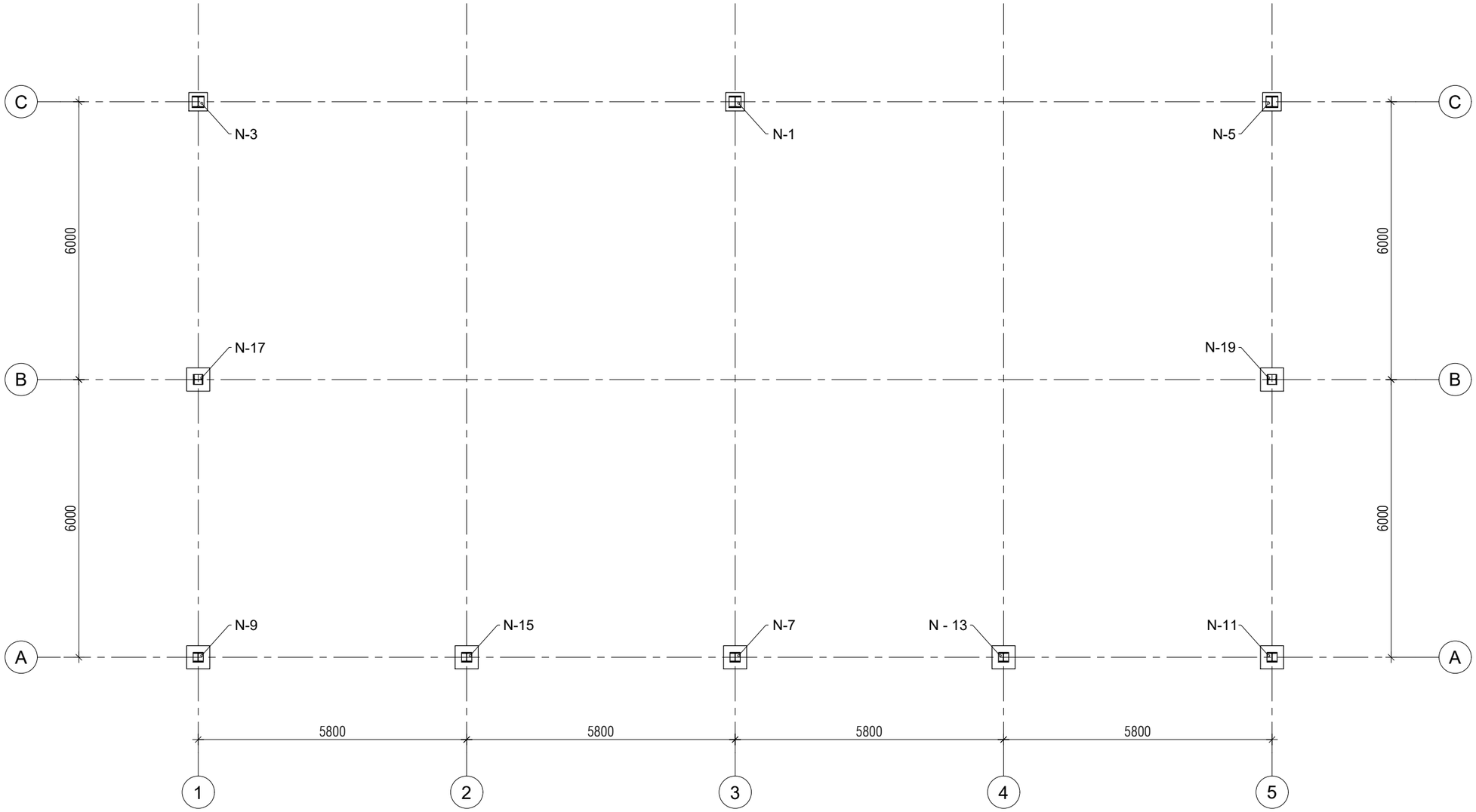

PASTABOS :

1. ĮRĄŽOS LENTELĖSE DUOTOS VEIKIANČIOS PAMATO VIRŠUJE (KOLONOS APAČIOJE).

N - 1		
Įrąža	Dydis, kN/kNm	
N(Rz), kN	118,99	99,79
Rx, kN	0,00	0,00
Ry, kN	-2,79	-3,06

N - 3 ir N - 5		
Įrąža	Dydis, kN/kNm	
N(Rz), kN	53,09	39,86
Rx, kN	3,28	1,04
Ry, kN	-7,96	-11,81

N - 7		
Įrąža	Dydis, kN/kNm	
N(Rz), kN	70,73	66,93
Rx, kN	0,00	0,00
Ry, kN	2,26	3,22

N - 13, N - 15		
Įrąža	Dydis, kN/kNm	
N(Rz), kN	41,21	20,26
Rx, kN	+/-10,79	+/-15,69
Ry, kN	2,52	2,56

N - 9 ir N - 11		
Įrąža	Dydis, kN/kNm	
N(Rz), kN	45,83	6,15
Rx, kN	+/-12,32	-1,45
Ry, kN	-0,35	0,31

N - 17 ir N - 19			
Įrąža	Dydis, kN/kNm		
N(Rz), kN	73,79	17,33	-10,52
Rx, kN	-0,28	-0,13	-0,04
Ry, kN	-0,91	-11,49	-10,96

0	2025	Statybai	
LAIDA	DATA	Keitimo pavadinimas (priežastis)	
Kval. dok.Nr.	ŠARŪNO SABALIAUSKO PROJEKTAVIMO BIURAS	Statinio projekto pavadinimas: KITOS PASKIRTIES STATINIO (KITŲ INŽINERINIŲ STATINIŲ GRUPĖS) STOGINĖS VIRŠ SKYSTŲ ATLIEKŲ AIKŠTELĖS JURGELIŠKIŲ K. 10, ŠIAULIŲ KAIMIŠKOJI SEN., ŠIAULIŲ R. SAV. STATYBOS PROJEKTAS	
A 888	PV	Š. SABALIAUSKAS	Dokumento pavadinimas: ATRAMINIŲ REAKCIJŲ PLANAS M 1:100 — Laida: 0
K 6059	K PDV	R. ASEVIČIŪTĖ	
LT	Statytojas ir (arba) užsakovas: UAB TOKSIKA		Dokumento žymuo: P15/2025 - TDP - SK.B - 01 — Lapas: 1 — Lapų:

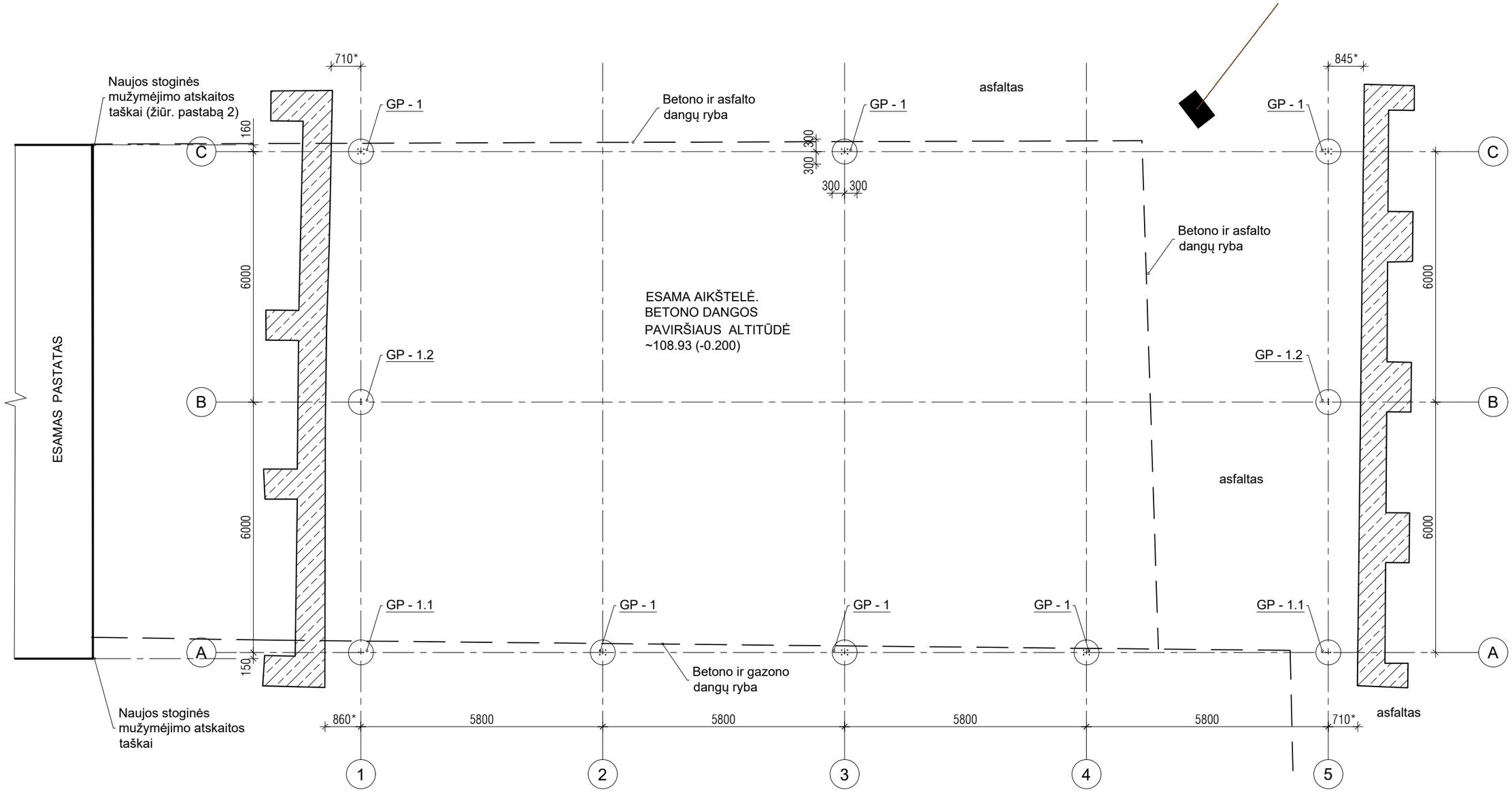

PASTABOS :

1. NAUJOS STATYBOS TERITORIJOJE YRA BETONO IR ASFALTO DANGOS. STOGINĘ NUMATOMA STATYTI TARP BETONO BLOKŲ SIENŲ. SURENKAMŲ BLOKŲ UGNIASIENĖS BE PAMATŲ, SUMONTUOTOS TIESIAI ANT BETONO AR ASFALTO DANGOS. SIENŲ ARDYMAS NENUMATOMAS. PRAARDOMOS TIK DANGŲ FRAGMENTAI PAMATŲ ĮRENGIMO VIETOSE.
2. STOGINĖS NUŽYMĖJIMAS NUMATOMAS NUO ESAMO PASTATO. ORIENTACIJA - KAIP ESAMO PASTATO.
3. NAUJOS STATYBOS TERITORIJOJE GALI BŪTI NEVEIKIANČIŲ ESAMŲ POŽEMINIŲ KOMUNIKACIJŲ. PRIEŠ PRADEDANT NAUJŲ GREŽTINIŲ PAMATŲ ĮRENGIMĄ BŪTINA PATIKSLINTI TINKLŲ VIETAS. POLIŲ VIETOJE TURI BŪTI IŠARDYTI VISI KOMUNIKACIJŲ VAMZDŽIAI. JEI POLIŲ ĮRENGIMO ZONOJE PASITAIKO PILTAS GRUNTAS SU DIDELIŲ KIEKIŲ STATYBINIO LAUŽO, GRUNTĄ PAKEISTI Į NAUJĄ SMĖLINGĄ GRUNTĄ ARBĄ SMĖLĮ.
4. POLIŲ IŠDĖSTYMO ATSTUMAI PLANE DUOTI NUO POLIO AŠIES. SUPROJEKTUOTI GREŽTINIAI PAMATAI SU PAKOLONIAIS. PAKOLONIO ANKĖRAVIMUI ĮDEDANI PAPILDOMI ARMATŪROS KARKASAI.
5. GRUNTŲ INŽINĖRINIAI GEOLOGINIAI TYRIMAI STOGINĖS VIETOJE NEBUVO ATLIKAMI, TAD PAGRINDAI PO PAMATAIS PRIIMTI PAGAL GRETIMŲ STATINIŲ TYRIMŲ ATASKAITAS. PAMATAI SUPROJEKTUOTI PAGRINDAMS PRIĖMUS GRUNTĄ: SMĖLINGAS MAŽO PLASTIŠKUMO DULKIS (SASIL) MORENINIS, RUDAS, NUO 4.0 M TAMSIAI RUDAS, SU ŽVIRGŽDU - GARGŽDU IR RIEDULIAIS; GYLYJE NUO 1.0 M IKI 6.0 M KIETAI PLASTINGAS, GEOTECHNINĖ CHARAKTERISTIKA: LABAI STIPRUS SU CHARAKTERISTIKOMIS: qc vid.=9,19MPA , fs vid.=0,341MPA.
6. GAMINIŲ IR MEDŽIAGŲ ŽINIARAŠTĮ ŽIŪRĖTI P15/2025-TDP-SK.Ž-01

±0.000=109.13

ŽYMĖJIMAI
GP - GREŽININIS MONOLITINIS PAMATAS

0	2025	Statybai	
LAIDA	DATA	Keitimo pavadinimas (priežastis)	
Kval. dok.Nr.	ŠARŪNO SABALIAUSKO PROJEKTAVIMO BIURAS	Statinio projekto pavadinimas: KITOS PASKIRTIES STATINIO (KITŲ INŽINERINIŲ STATINIŲ GRUPĖS) STOGINĖS VIRŠ SKYSTŲ ATLIEKŲ AIKŠTELĖS JURGELIŠKIŲ K. 10, ŠIAULIŲ KAIMIŠKOJI SEN., ŠIAULIŲ R. SAV. STATYBOS PROJEKTAS	
A 888	PV	Š. SABALIAUSKAS	Dokumento pavadinimas: PAMATŲ PLANAS M 1:100 — Laida 0
K 6059	K PDV	R. ASEVIČIŪTĖ	
LT	Statytojas ir (arba) užsakovas: UAB TOKSIKA		Dokumento žymuo: P15/2025 - TDP - SK.B - 02 — Lapas 1 — Lapų

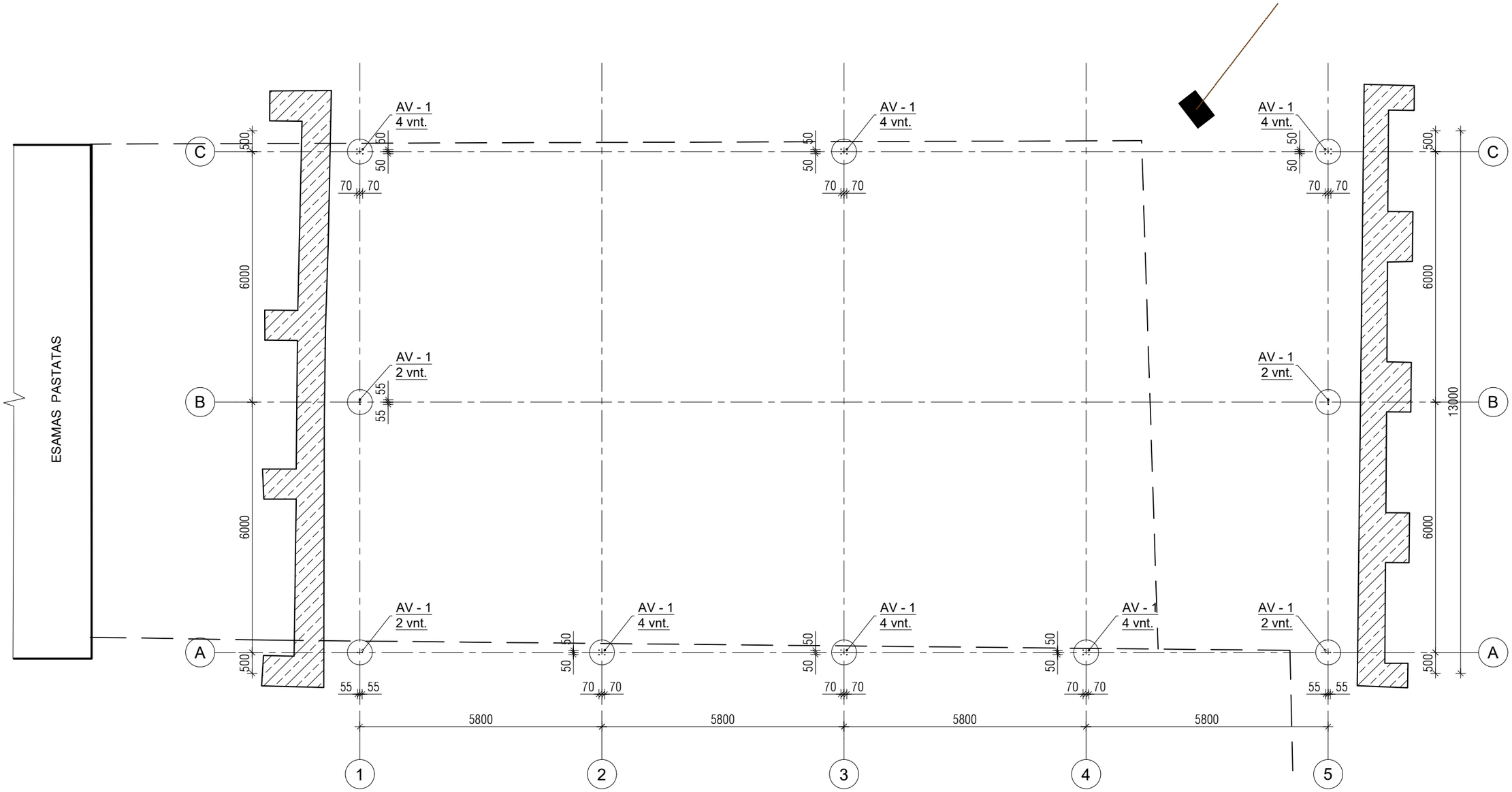

PASTABOS :

1. KOLONŲ TVIRTINIMUI Į PAMATĄ ĮBETONUOJAMI ANKERINIAI VARŽTAI "PEIKKO" ARBA ANALOGIŠKI (NE PRASTESNIŲ SAVYBIŲ). VARŽTŲ MONTAVIMO AUKŠČIUS IR TIKSLŲ NUŽYMĖJIMĄ ŽIŪRĖTI KONKRETAUS PAMATO BRĖŽINYJE;
2. GAMINIŲ IR MEDŽIAGŲ ŽINIARAŠTĮ ŽIŪRĖTI P15/2025-TDP-SK.Ž-01.

0	2025	Statybai				
LAIDA	DATA	Keitimo pavadinimas (priežastis)				
Kval. dok.Nr.	ŠARŪNO SABALIAUSKO PROJEKTAVIMO BIURAS			Statinio projekto pavadinimas: KITOS PASKIRTIES STATINIO (KITŲ INŽINERINIŲ STATINIŲ GRUPĖS) STOGINĖS VIRŠ SKYSTŲ ATLIEKŲ AIKŠTELĖS JURGELIŠKIŲ K. 10, ŠIAULIŲ KAIMIŠKOJI SEN., ŠIAULIŲ R. SAV. STATYBOS PROJEKTAS		
A 888	PV	Š. SABALIAUSKAS		Dokumento pavadinimas: VARŽTŲ NUŽYMĖJIMO PLANAS M 1:100		Laida
K 6059	K PDV	R. ASEVIČIŪTĖ				0
LT	Statytojas ir (arba) užsakovas: UAB TOKSIKA			Dokumento žymuo: P15/2025 - TDP - SK.B - 03	Lapas 1	Lapų

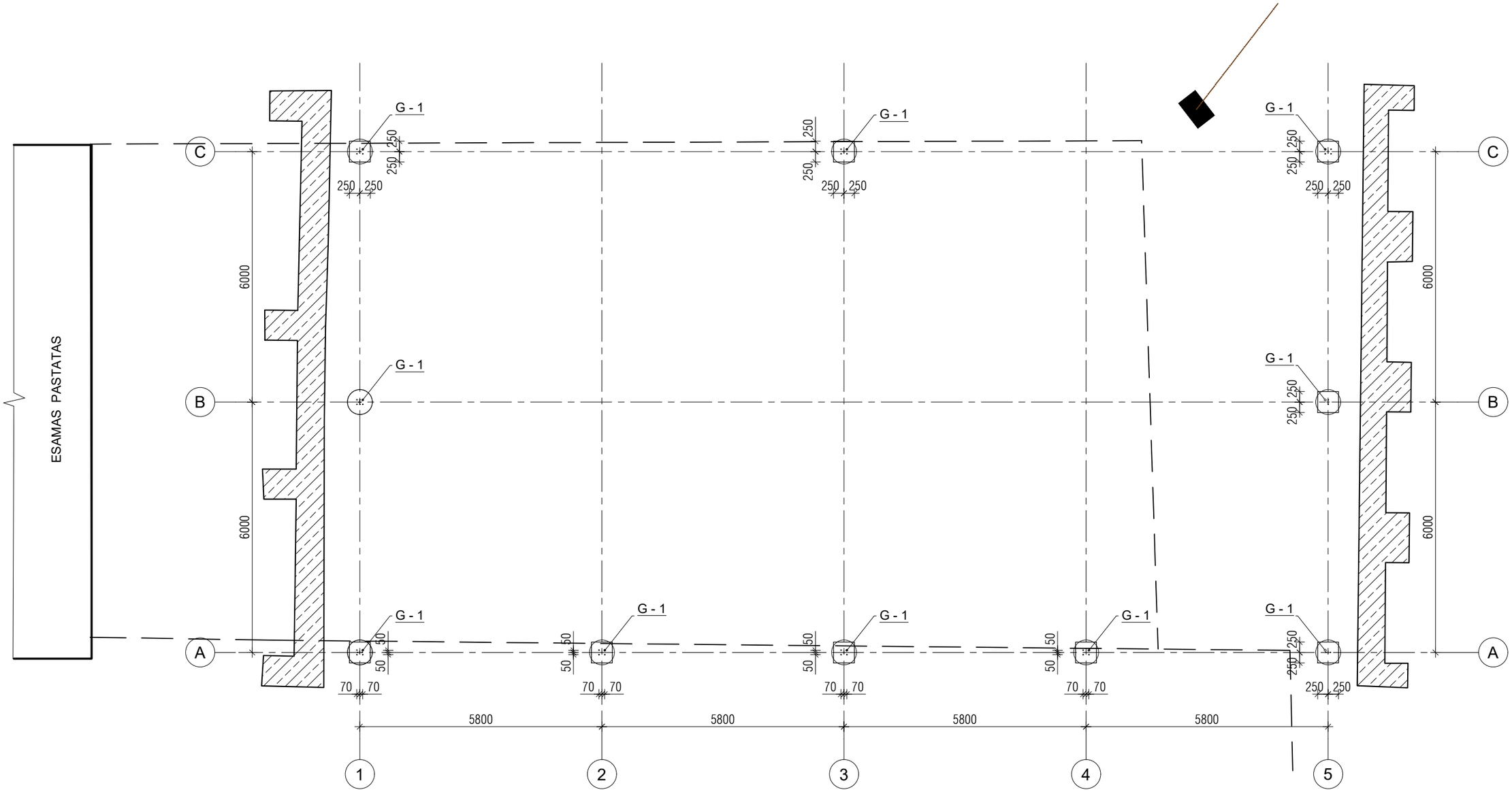

PASTABOS :

1. ESAMOS AIKŠTELĖS DANGŲ ZONOJE PO KOLONOMIS NUMATYTI STAČIAKAMPIAI PAAUKŠTINIMAI (PAKOLONIAI/GALVENOS). ŽIŪRĖTI GP-1 PAMATO BRĖŽINYJE.
2. GAMINIŲ IR MEDŽIAGŲ ŽINIARAŠTĮ ŽIŪRĖTI P15/2025-TDP-SK.Ž-01.

0	2025	Statybai	
LAIDA	DATA	Keitimo pavadinimas (priežastis)	
Kval. dok.Nr.	ŠARŪNO SABALIAUSKO PROJEKTAVIMO BIURAS	Statinio projekto pavadinimas: KITOS PASKIRTIES STATINIO (KITŲ INŽINERINIŲ STATINIŲ GRUPĖS) STOGINĖS VIRŠ SKYSTŲ ATLIEKŲ AIKŠTELĖS JURGELIŠKIŲ K. 10, ŠIAULIŲ KAIMIŠKOJI SEN., ŠIAULIŲ R. SAV. STATYBOS PROJEKTAS	
A 888	PV	Š. SABALIAUSKAS	Dokumento pavadinimas: VARŽTŲ NUŽYMĖJIMO PLANAS M 1:100 — Laida: 0
K 6059	K PDV	R. ASEVIČIŪTĖ	
LT	Statytojas ir (arba) užsakovas: UAB TOKSIKA		Dokumento žymuo: P15/2025 - TDP - SK.B - 04 — Lapas: 1 — Lapų:

GP - 1 M 1 : 20

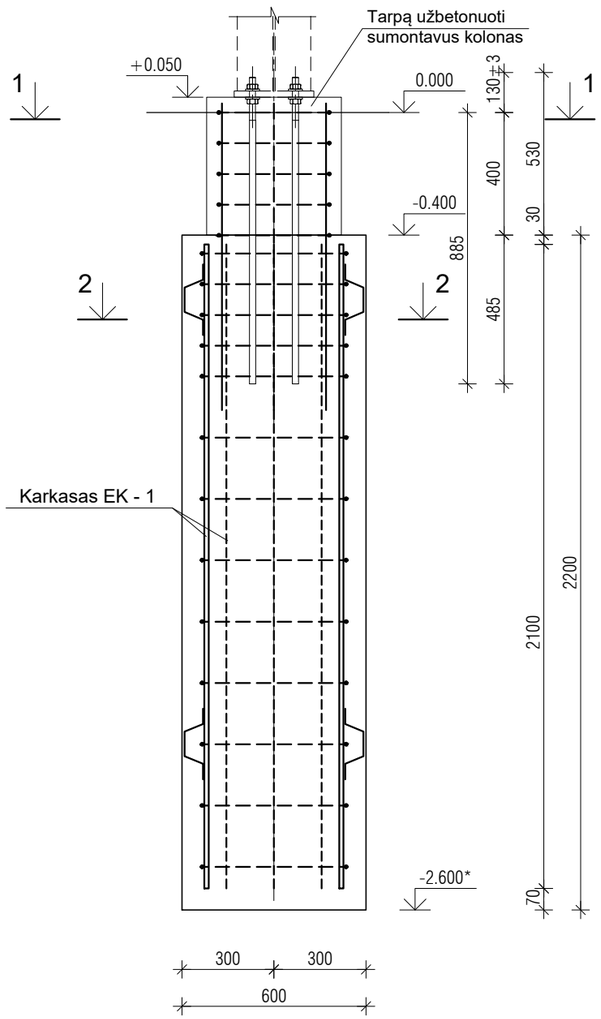

1 — 1 M 1 : 20

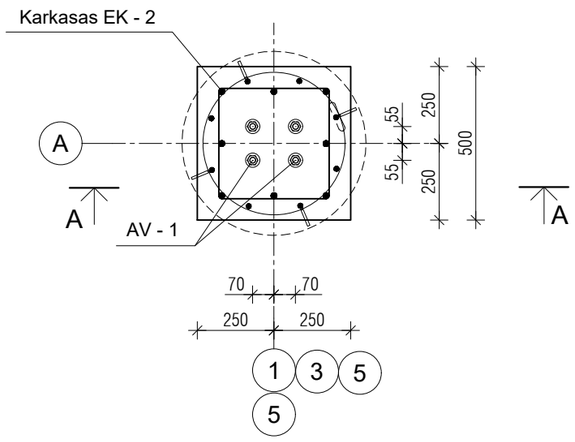

2 — 2 M 1 : 20

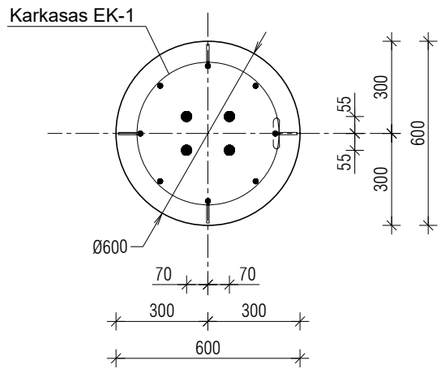

POZIC.	STANDARTAS, PLIENO MARKĖ	PAVADINIMAS	POZIC. ILGIS (m)	KIEKIS (vnt.)	VNT. SVORIS (kg)	BENDRAS SVORIS (kg)
		PAMATAS GP - 1				
	P15/2025 - TDP - SK.B - 7	Armatūros karkasas EK - 1		1	—	37.79
	P15/2025 - TDP - SK.B - 7	Armatūros karkasas EK - 2		1	—	15.80
AV - 1		"PEIKKO" HPM 20 P		4		
	LST EN 206-1:2014	Betonas C 25/30, XC2 (m^3)		0.74		
	LST EN 206-1:2014	Betonas C 25/30, XC2 (m^3)		0.11		

PASTABOS :

1. MATMENYS DUOTI MILIMETRAIS, IŠMATAVIMAI DUOTI TARP STRYPŲ AŠIŲ.
2. PAMATŲ BETONO KLASĖ C 25/30 XC2, PAGAL LAST EN 206-1:2014.
3. GREŽTNIŲ POLIŲ SKERSINĖ ARMATŪRA POZ. 2 GALI BŪTI ĮRENGIAMA SPIRALE ARBA ATSKIROMIS SANKABOMIS IŠLAIKANT NURODYTĄ ŽINGSNĮ.
4. SKERSINĘ ARMATŪRA PRIE IŠILGINĖS GALIMA JUNGTI SUVIRINANT PUSIAUAUTOMATINIU BŪDU PAGAL LST EN ISO 17660-1:2006 IR LST EN ISO 17660-2:2006 REIKALAVIMUS.
5. KARKASO FIKSAVIMUI PROJEKTINĖJE PADĖTYJE NAUDOJAMI METALINIAI FIKSATORIAI.

0	2025	Statybai	
LAIDA	DATA	Keitimo pavadinimas (priežastis)	
Kval. dok.Nr.	ŠARŪNO SABALIAUSKO PROJEKTAVIMO BIURAS	Statinio projekto pavadinimas: KITOS PASKIRTIES STATINIO (KITŲ INŽINERINIŲ STATINIŲ GRUPĖS) STOGINĖS VIRŠ SKYSTŲ ATLIEKŲ AIKŠTELĖS JURGELIŠKIŲ K. 10, ŠIAULIŲ KAIMIŠKOJI SEN., ŠIAULIŲ R. SAV. STATYBOS PROJEKTAS	
A 888	PV	Š. SABALIAUSKAS	Dokumento pavadinimas: GREŽININIAI PAMATAI GP - 1 M 1 : 20 — Laida 0
K 6059	K PDV	R. ASEVIČIŪTĖ	
LT	Statytojas ir (arba) užsakovas: UAB TOKSIKA		Dokumento žymuo: P15/2025 - TDP - SK.B - 05 — Lapas 1 — Lapų 1

GP - 1.1 IR GP - 1.2 M 1 : 20
(VAIZDAS B - B)

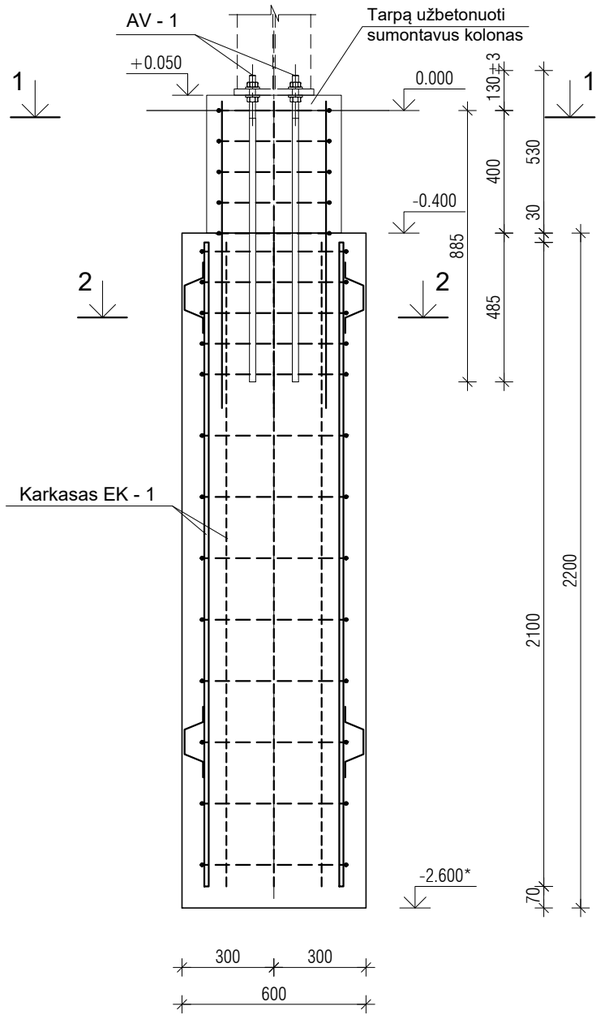

2 — 2 M 1 : 20

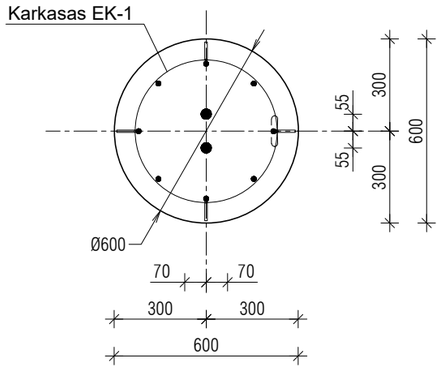

GP - 1.2
1 — 1 M 1 : 20

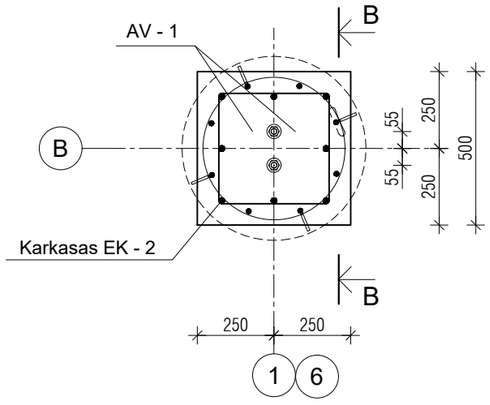

GP - 1.1
1 — 1 M 1 : 20

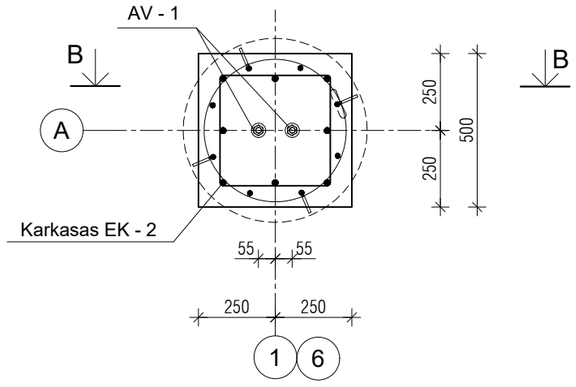

POZIC.	STANDARTAS, PLIENO MARKĖ	PAVADINIMAS	POZIC. ILGIS (m)	KIEKIS (vnt.)	VNT. SVORIS (kg)	BENDRAS SVORIS (kg)
		PAMATAS GP - 1.1 ir GP-1.2				
	P15/2025 - TDP - SK.B - 7	Armatūros karkasas EK - 1		1	—	37.79
	P15/2025 - TDP - SK.B - 7	Armatūros karkasas EK - 2		1	—	15.80
AV - 1		"PEIKKO" HPM 20 P		2		
	LST EN 206-1:2014	Betonas C 25/30, XC2 (m^3)		0.74		
	LST EN 206-1:2014	Betonas C 25/30, XC2 (m^3)		0.11		

PASTABOS :

1. MATMENYS DUOTI MILIMETRAIS, IŠMATAVIMAI DUOTI TARP STRYPŲ AŠIŲ.
2. PAMATŲ BETONO KLASĖ C 25/30 XC2, PAGAL LAST EN 206-1:2014.
3. GREŽTNIŲ POLIŲ SKERSINĖ ARMATŪRA POZ. 2 GALI BŪTI ĮRENGIAMA SPIRALE ARBA ATSKIROMIS SANKABOMIS IŠLAIKANT NURODYTĄ ŽINGSNĮ.
4. SKERSINĘ ARMATŪRA PRIE IŠILGINĖS GALIMA JUNGTI SUVIRINANT PUSIAUAUTOMATINIU BŪDU PAGAL LST EN ISO 17660-1:2006 IR LST EN ISO 17660-2:2006 REIKALAVIMUS.
5. KARKASO FIKSAVIMUI PROJEKTINĖJE PADĖTYJE NAUDOJAMI METALINIAI FIKSATORIAI.

0	2025	Statybai	
LAIDA	DATA	Keitimo pavadinimas (priežastis)	
Kval. dok.Nr.	ŠARŪNO SABALIAUSKO PROJEKTAVIMO BIURAS	Statinio projekto pavadinimas: KITOS PASKIRTIES STATINIO (KITŲ INŽINERINIŲ STATINIŲ GRUPĖS) STOGINĖS VIRŠ SKYSTŲ ATLIEKŲ AIKŠTELĖS JURGELIŠKIŲ K. 10, ŠIAULIŲ KAIMIŠKOJI SEN., ŠIAULIŲ R. SAV. STATYBOS PROJEKTAS	
A 888	PV	Š. SABALIAUSKAS	Dokumento pavadinimas: GREŽININIAI PAMATAI GP - 1.1 IR GP - 1.2 M 1 : 20 — Laida 0
K 6059	K PDV	R. ASEVIČIŪTĖ	
LT	Statytojas ir (arba) užsakovas: UAB TOKSIKA	Dokumento žymuo: P15/2025 - TDP - SK.B - 06	Lapas 1 — Lapų 1

ERDVINIS KARKASAS EK - 1

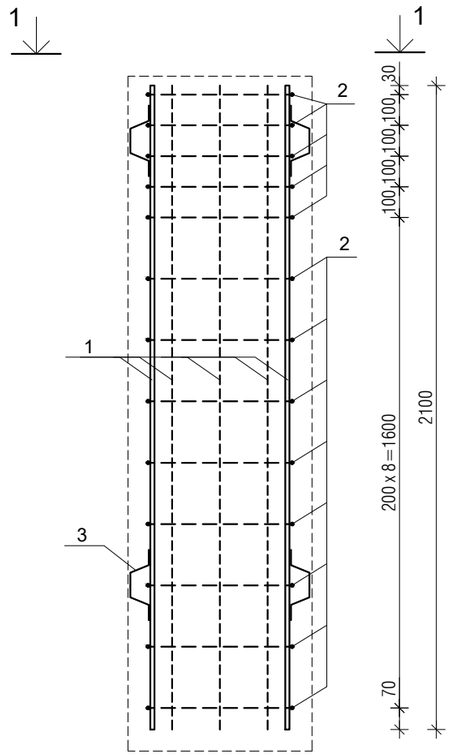

1 — 1 M 1 : 20

ERDVINIS KARKASAS EK - 2
M 1 : 20

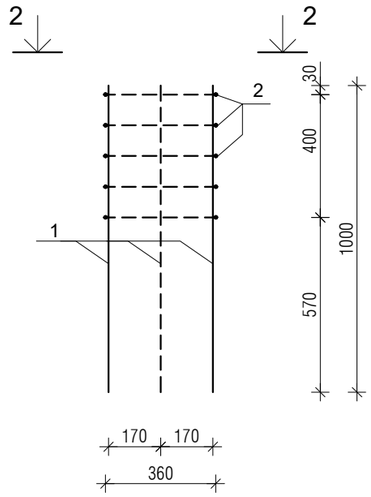

2 — 2

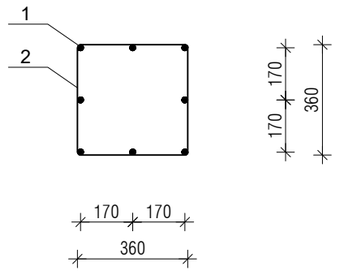

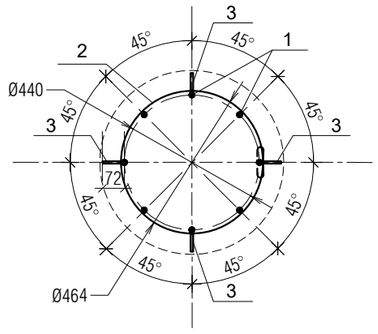

POZ. 3 M 1 : 10

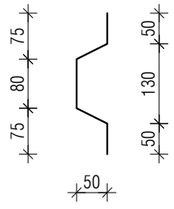

POZIC.	STANDARTAS, PLIENO MARKĖ	PAVADINIMAS	POZIC. ILGIS (m)	KIEKIS (vnt.)	BENDRAS ILGIS (m')	BENDRAS SVORIS (kg)
		ERDVINIS KARKASAS EK - 1				
1		Armatūros strypas Ø 16 S400	2.100	8	16.80	26.54
2		Armatūros strypas Ø 8 S500	2.000	13	26.00	10.27
3		Armatūros strypas Ø 8 S500	0.310	8	2.48	0.98
						37.79
		ERDVINIS KARKASAS EK - 2				
1		Armatūros strypas Ø 16 S400	1.000	8	8.00	12.64
2		Armatūros strypas Ø 8 S400	1.600	5	8.00	3.16
						15.80

0	2025	Statybai	
LAIDA	DATA	Keitimo pavadinimas (priežastis)	
Kval. dok.Nr.	ŠARŪNO SABALIAUSKO PROJEKTAVIMO BIURAS	Statinio projekto pavadinimas: KITOS PASKIRTIES STATINIO (KITŲ INŽINERINIŲ STATINIŲ GRUPĖS) STOGINĖS VIRŠ SKYSTŲ ATLIEKŲ AIKŠTELĖS JURGELIŠKIŲ K. 10, ŠIAULIŲ KAIMIŠKOJI SEN., ŠIAULIŲ R. SAV. STATYBOS PROJEKTAS	
A 888	PV	Š. SABALIAUSKAS	Dokumento pavadinimas: GREŽININIŲ PAMATŲ ARMATŪROS KARKASAI M 1 : 20 — Laida
K 6059	K PDV	R. ASEVIČIŪTĖ	0
LT	Statytojas ir (arba) užsakovas: UAB TOKSIKA	Dokumento žymuo: P15/2025 - TDP - SK.B - 07	Lapas 1 — Lapų 1

ŠULINIO PJŪVIS M 1:20

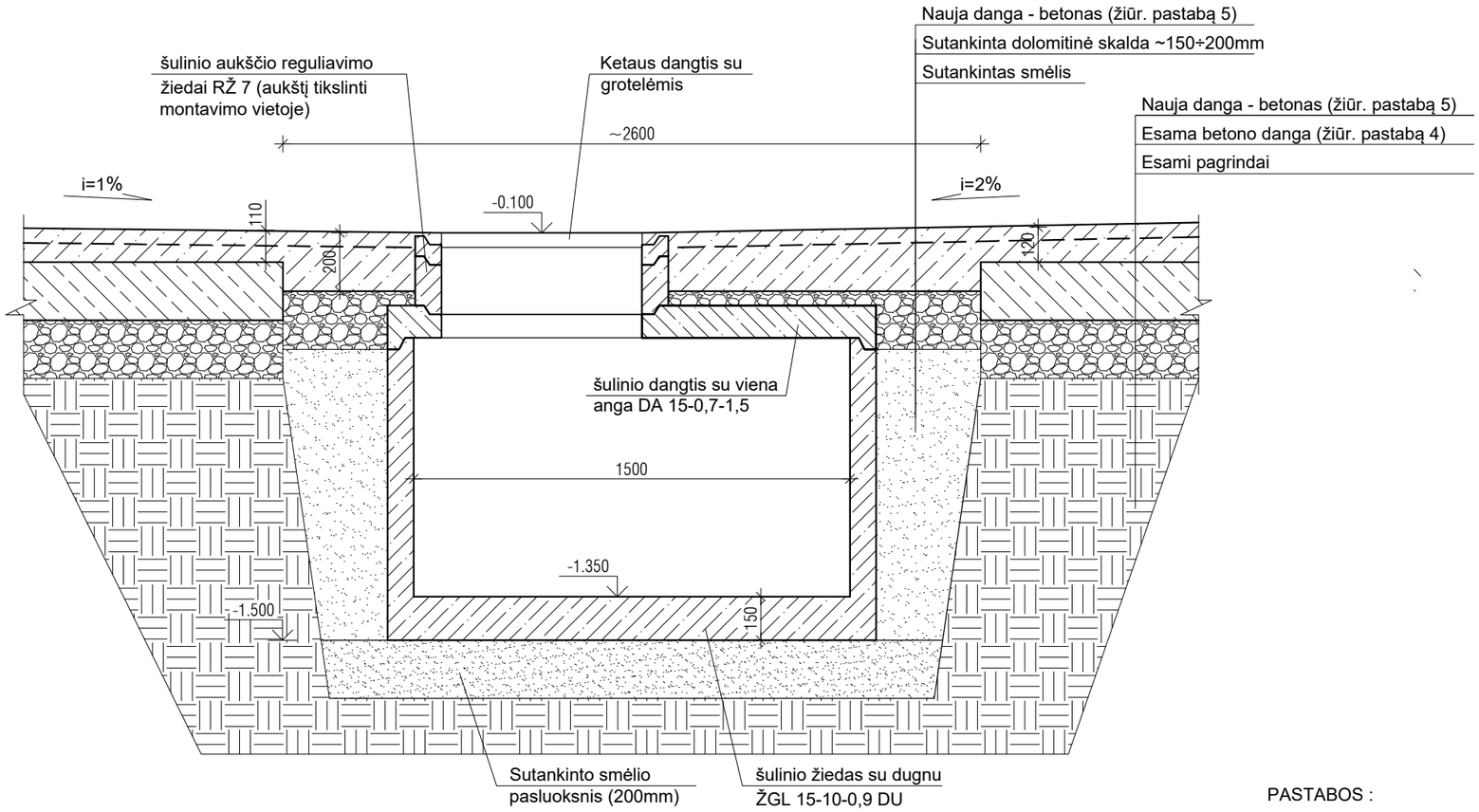

GRINDŲ KRAŠTO SU ATBRAILA PJŪVIS M 1: 20

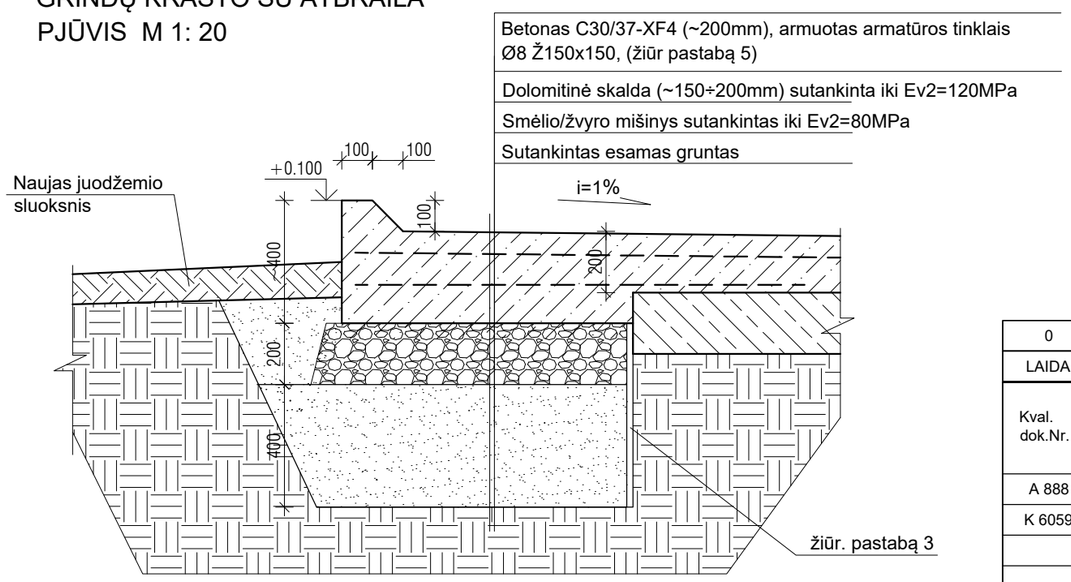

PASTABOS :

1. MATMENYS DUOTI MILIMETRAIS. VISUS MATMENYS, KIEKIUS IR DYDŽIUS TIKSLINTI VIETOJE.
2. ŠULINIO TIPAS (ŽIEDAS SU DUGNU) NUMATYTAS SIEKIANT SUMAŽINTI ARDYMO IR ŽEMĖS DARBŲ APIMTI. ĮVERTINUS SITUACIJĄ, GALI BŪTI KEIČIAMAS Į ATSKIRUS GAMINIS: ARMUOTO G/B DUGNAS IR ŽIEDAS.
3. KASANT TRANŠĖJĄ NAUJOS AIKŠTELĖS PAGRINDAMS, ĮRENGTI LAIKINUS SUTVIRTINIMUS, SAUGANČIUS NUO GRUNTO IŠBYRĖJIMO IŠ PO ESAMOS AIKŠTELĖS DANGOS.
4. PRIEŠ NAUJŲ GRINDŲ BETONAVIMĄ ANT ESAMŲ DANGŲ, ESAMO BETONO PAVIRŠIAI KRUOPŠČIAI NUVALOMI, PAŠALINAMI VISI IŠTRŪPĖJIMAI.
5. NAUJŲ GRINDŲ BETONAVIMUI NAUDOTI BETONĄ C30/37-XF4-XA2 SU SUSITRAUKYMĄ MAŽINANČIAIS PRIEDAIS. BETANAS ARMUOTAS ARMATŪROS TINKLAIS Ø8 Ž150x150 IR SINTETINIO PLUOŠTO FIBRA Fibrofor High Grade ~1kg/m³.
6. NURODYTOS KONKREČIOS FIRMOS MEDŽIAGOS IR GAMINIAI GALI BŪTI PAKEISTI ANALOGIŠKAIS KITŲ FIRMŲ GAMINIAIS.

0	2025	Statybai				
LAIDA	DATA	Keitimo pavadinimas (priežastis)				
Kval. dok.Nr.	ŠARŪNO SABALIAUSKO PROJEKTAVIMO BIURAS			Statinio projekto pavadinimas: KITOS PASKIRTIES STATINIO (KITŲ INŽINERINIŲ STATINIŲ GRUPĖS) STOGINĖS VIRŠ SKYSTŲ ATLIEKŲ AIKŠTELĖS JURGELIŠKIŲ K. 10, ŠIAULIŲ KAIMIŠKOJI SEN., ŠIAULIŲ R. SAV. STATYBOS PROJEKTAS		
A 888	PV	Š. SABALIAUSKAS		Dokumento pavadinimas: ŠULINIO ĮRENGIMO PJŪVIS IR GRINDŲ DETALĖ M 1:20		Laida
K 6059	K PDV	R. ASEVIČIŪTĖ				0
LT	Statytojas ir (arba) užsakovas: UAB TOKSIKA			Dokumento žymuo: P15/2025 - TDP - SK.B - 08	Lapas 1	Lapų 1

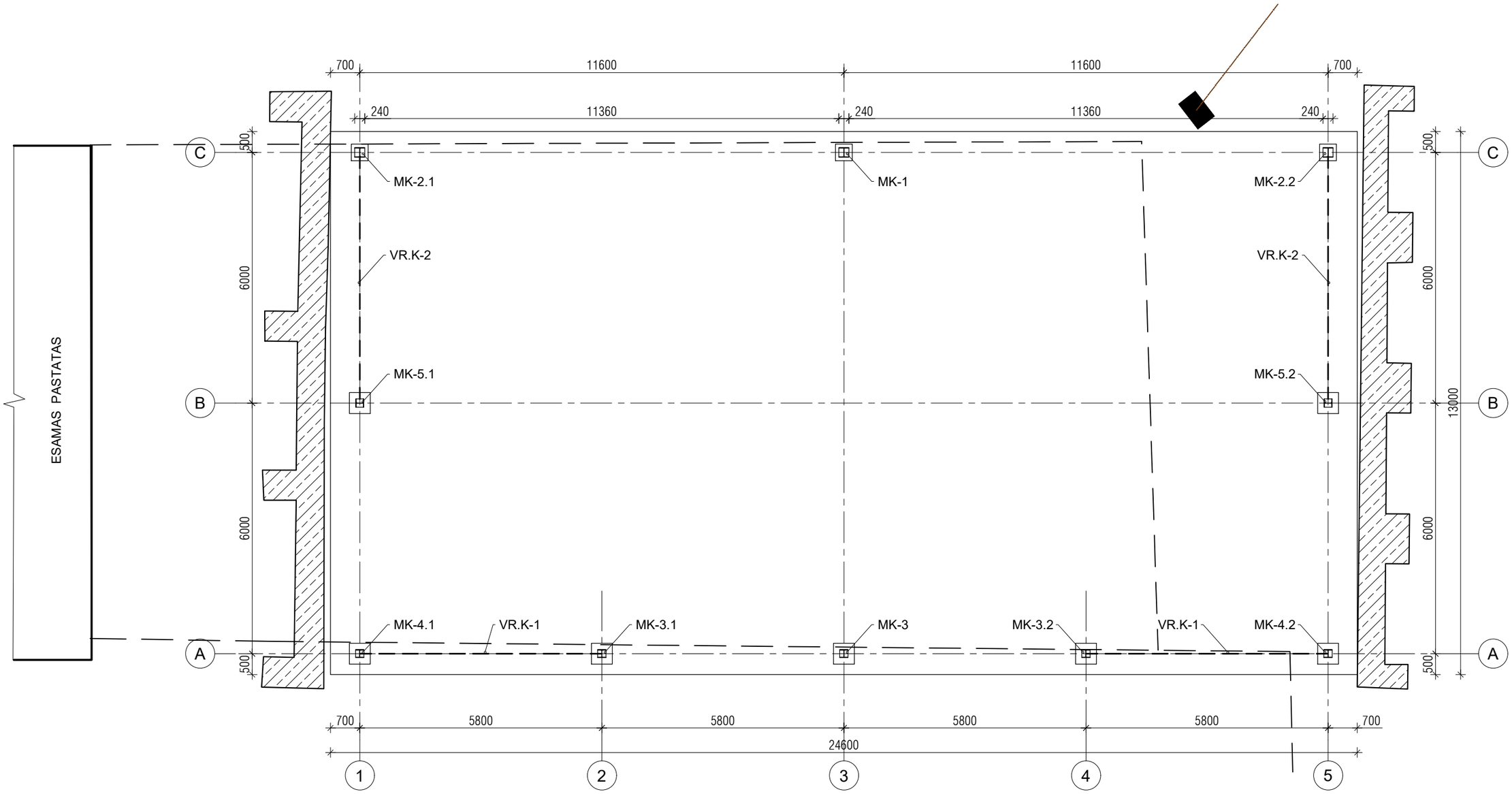

SUTARTINIAI ŽYMĖJIMAI :

MK - METALINĖS KOLONOS
VR - VERTIKALŪS RYŠIAI

PASTABOS :

1. PAGRINDINIS STOGINĖS KARKASAS - METALO GAMINIAI.
2. KARKASO IŠKLOTINES ŽIŪRĖTI P15/2025-TDP-SK.B-12÷SK.B-15.
3. METALO GAMINIŲ ŽINIARAŠTĮ ŽIŪRĖTI P15/2025-TDP-SK.Ž-02.

0	2025	Statybai	
LAIDA	DATA	Keitimo pavadinimas (priežastis)	
Kval. dok.Nr.	ŠARŪNO SABALIAUSKO PROJEKTAVIMO BIURAS	Statinio projekto pavadinimas: KITOS PASKIRTIES STATINIO (KITŲ INŽINERINIŲ STATINIŲ GRUPĖS) STOGINĖS VIRŠ SKYSTŲ ATLIEKŲ AIKŠTELĖS JURGELIŠKIŲ K. 10, ŠIAULIŲ KAIMIŠKOJI SEN., ŠIAULIŲ R. SAV. STATYBOS PROJEKTAS	
A 888	PV	Š. SABALIAUSKAS	Dokumento pavadinimas: KOLONŲ PLANAS M 1:100 — Laida 0
K 6059	K PDV	R. ASEVIČIŪTĖ	
LT	Statytojas ir (arba) užsakovas: UAB TOKSIKA		Dokumento žymuo: P15/2025 - TDP - SK.B - 09 — Lapas 1 — Lapų

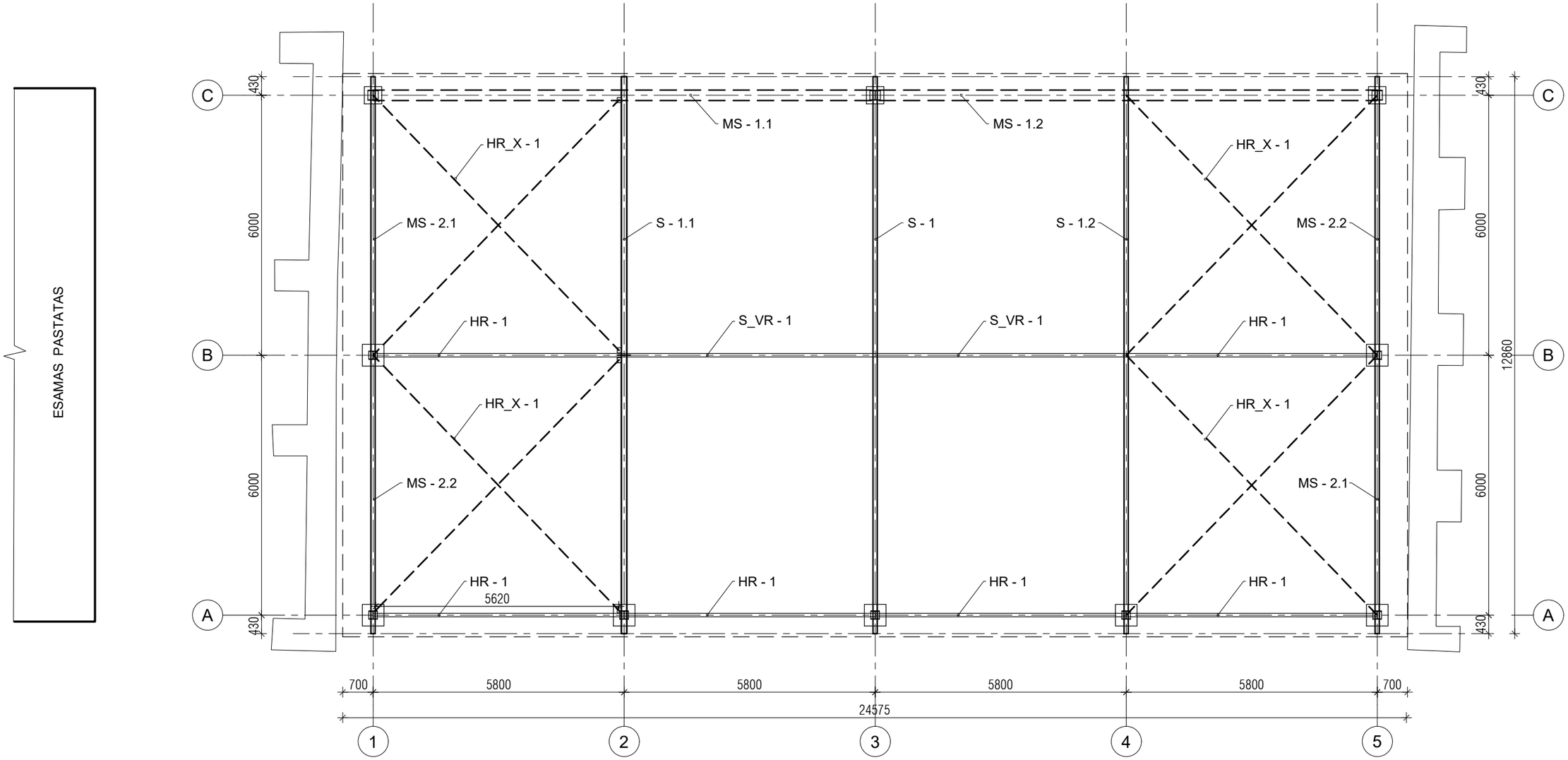

SUTARTINIAI ŽYMĖJIMAI :

MS - METALINĖS SIJOS
S - SANTVAROS
S_VR - VERTIKALŪS RYŠIAI TARP SANTVARŲ
HR - HORIZONTALŪS RYŠIAI

PASTABOS :

1. BRĖŽINĮ ŽIŪRĖTI KARTU SU KOLONŲ PLANU IR KARKASO IŠKLOTINĖMIS.
2. MONTAVIMO MAZGUS ŽIŪRĖTI P15/2025-TDP-SK.B-15.
3. METALO GAMINIŲ ŽINIARAŠTĮ ŽIŪRĖTI P15/2025-TDP-SK.Ž-02.

0	2025	Statybai			
LAIDA	DATA	Keitimo pavadinimas (priežastis)			
Kval. dok.Nr.	ŠARŪNO SABALIAUSKO PROJEKTAVIMO BIURAS			Statinio projekto pavadinimas: KITOS PASKIRTIES STATINIO (KITŲ INŽINERINIŲ STATINIŲ GRUPĖS) STOGINĖS VIRŠ SKYSTŲ ATLIEKŲ AIKŠTELĖS JURGELIŠKIŲ K. 10, ŠIAULIŲ KAIMIŠKOJI SEN., ŠIAULIŲ R. SAV. STATYBOS PROJEKTAS	
A 888	PV	Š. SABALIAUSKAS		Dokumento pavadinimas: DENGINIO KONSTRUKCIJŲ PLANAS M 1:100	Laida
K 6059	K PDV	R. ASEVIČIŪTĖ			0
LT	Statytojas ir (arba) užsakovas: UAB TOKSIKA			Dokumento žymuo: P15/2025 - TDP - SK.B - 10	Lapas 1 / Lapų

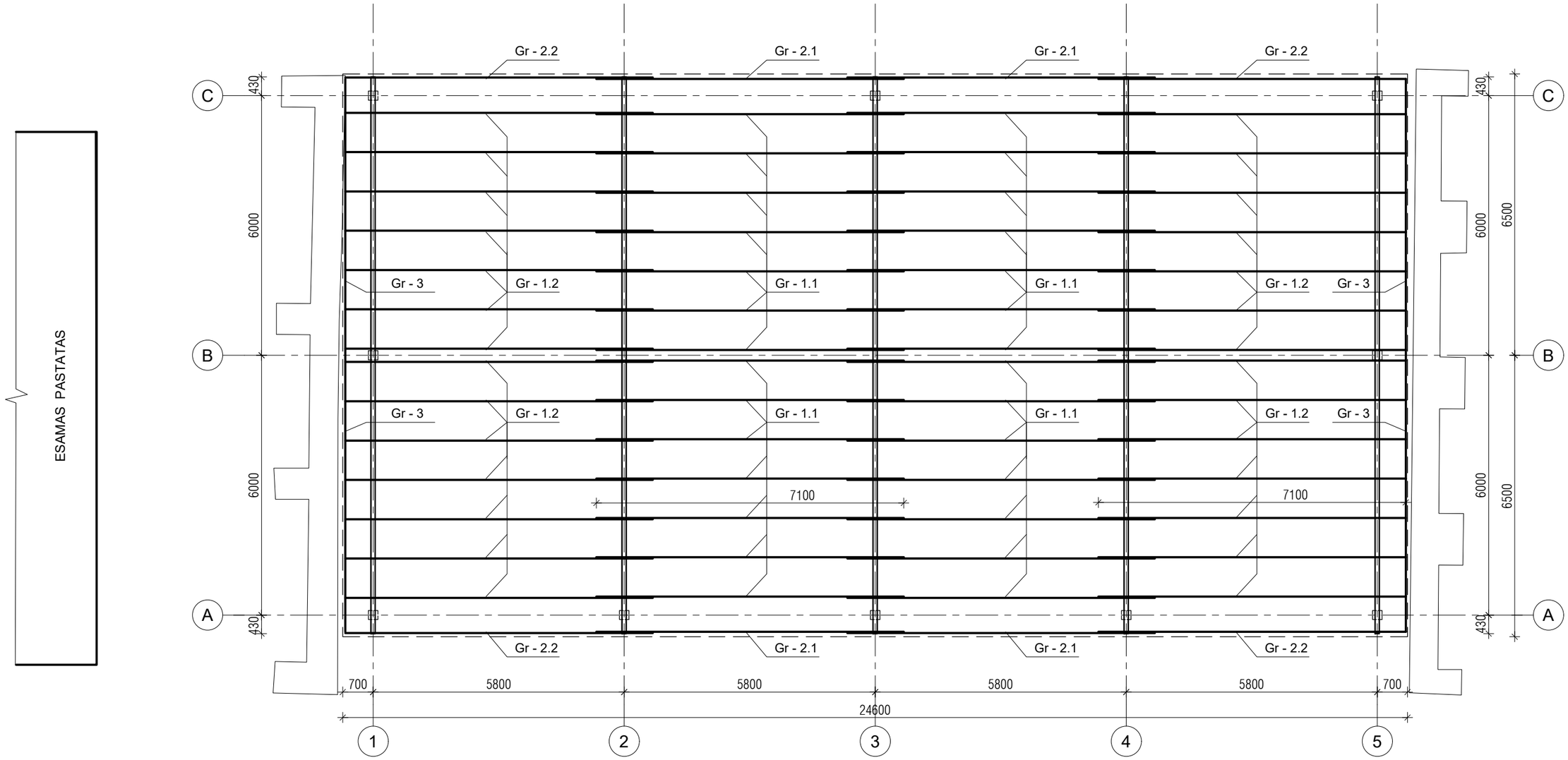

PASTABOS :

1. GR-1 : „Z“ TIPO CINKUOTAS PROFILIS, H = 200 mm, t = 2,0 mm, GR - 2 : „C“ TIPO CINKUOTAS PROFILIS H = 200 mm, t = 2,0 mm, GR - 3 : „U“ TIPO CINKUOTAS PROFILIS H = 204 mm, t = 2,0mm "Z" PROFILIŲ GALŲ APJUNGIMUI.
2. GREBĖSTŲ PRASIKEITYMO ILGIUS, STORĮ IR AUKŠTĮ TIKSLINTI PASIRINKUS GAMINTOJĄ.
3. GREBĖSTAI PRIE SANTVAROS PLOKŠTELIŲ JUNGIAMI CINKUOTAIS Zn 45µm. M12 8.8 KLASĖS VARŽTAIS.

0	2025	Statybai				
LAIDA	DATA	Keitimo pavadinimas (priežastis)				
Kval. dok.Nr.	ŠARŪNO SABALIAUSKO PROJEKTAVIMO BIURAS			Statinio projekto pavadinimas: KITOS PASKIRTIES STATINIO (KITŲ INŽINERINIŲ STATINIŲ GRUPĖS) STOGINĖS VIRŠ SKYSTŲ ATLIEKŲ AIKŠTELĖS JURGELIŠKIŲ K. 10, ŠIAULIŲ KAIMIŠKOJI SEN., ŠIAULIŲ R. SAV. STATYBOS PROJEKTAS		
A 888	PV	Š. SABALIAUSKAS		Dokumento pavadinimas: DENGINIO ILGINIŲ (GREBĖSTŲ) PLANAS M 1:100		Laida
K 6059	K PDV	R. ASEVIČIŪTĖ				0
LT	Statytojas ir (arba) užsakovas: UAB TOKSIKA			Dokumento žymuo: P15/2025 - TDP - SK.B - 11	Lapas 1	Lapų

KARKASO IŠKLOTINĖ PAGAL AŠĮ "3" M 1:100

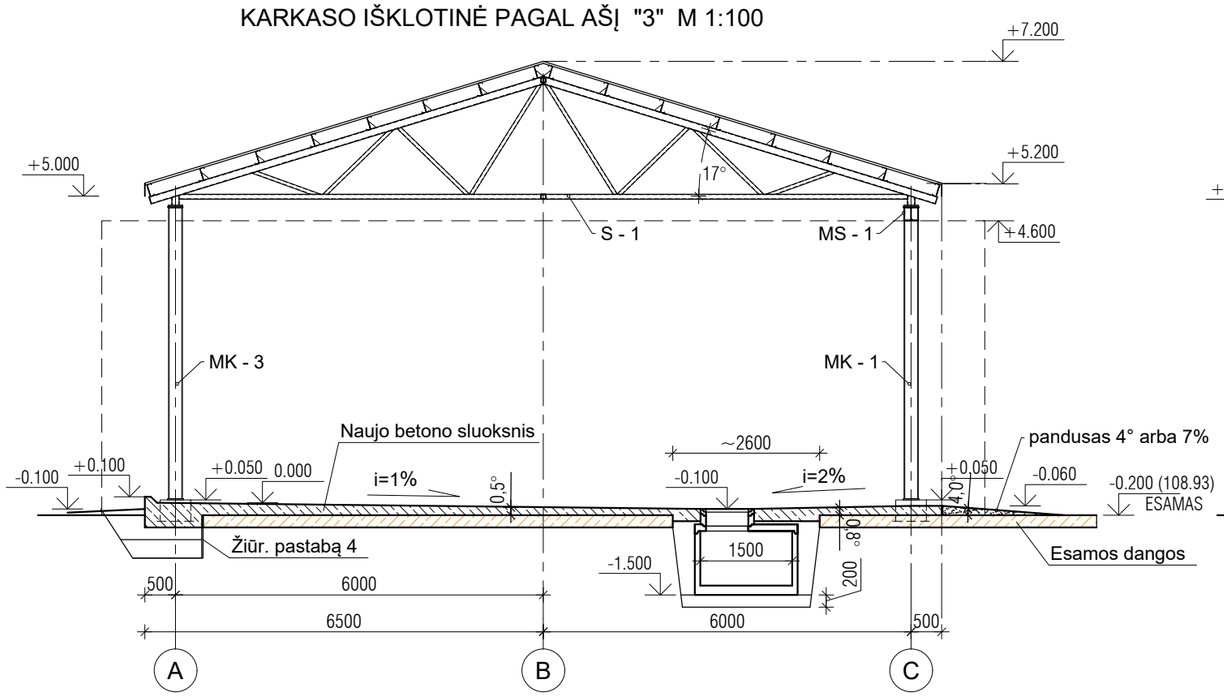

KARKASO IŠKLOTINĖ PAGAL AŠYS "1" IR "5" M 1:100

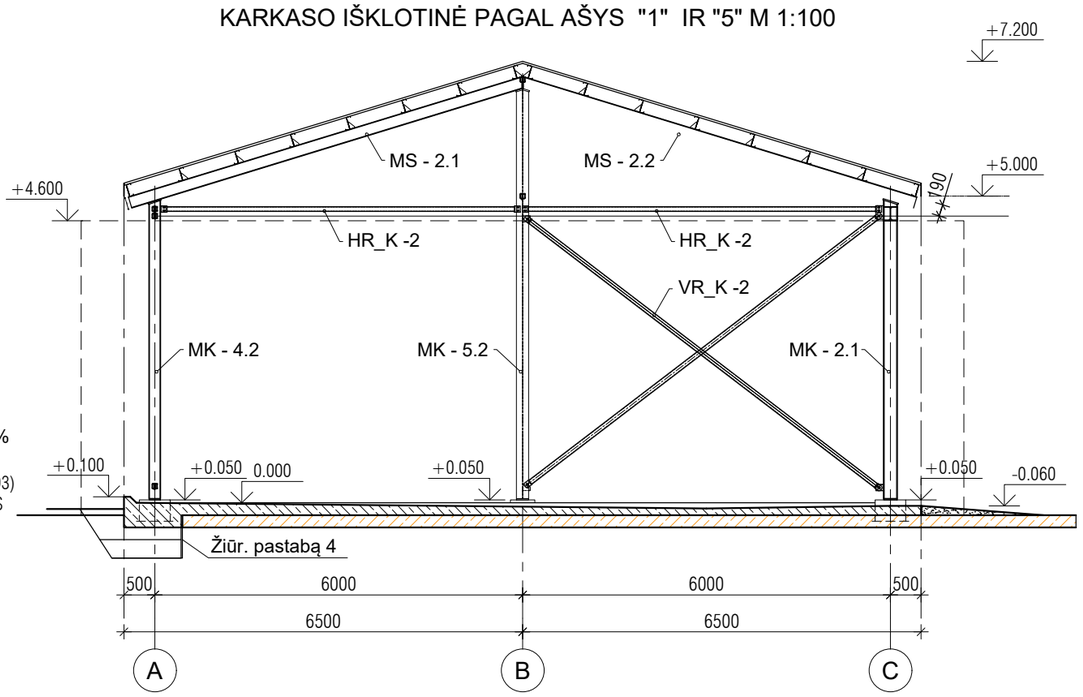

KARKASO IŠKLOTINĖ PAGAL AŠYS "2" IR "4" M 1:100

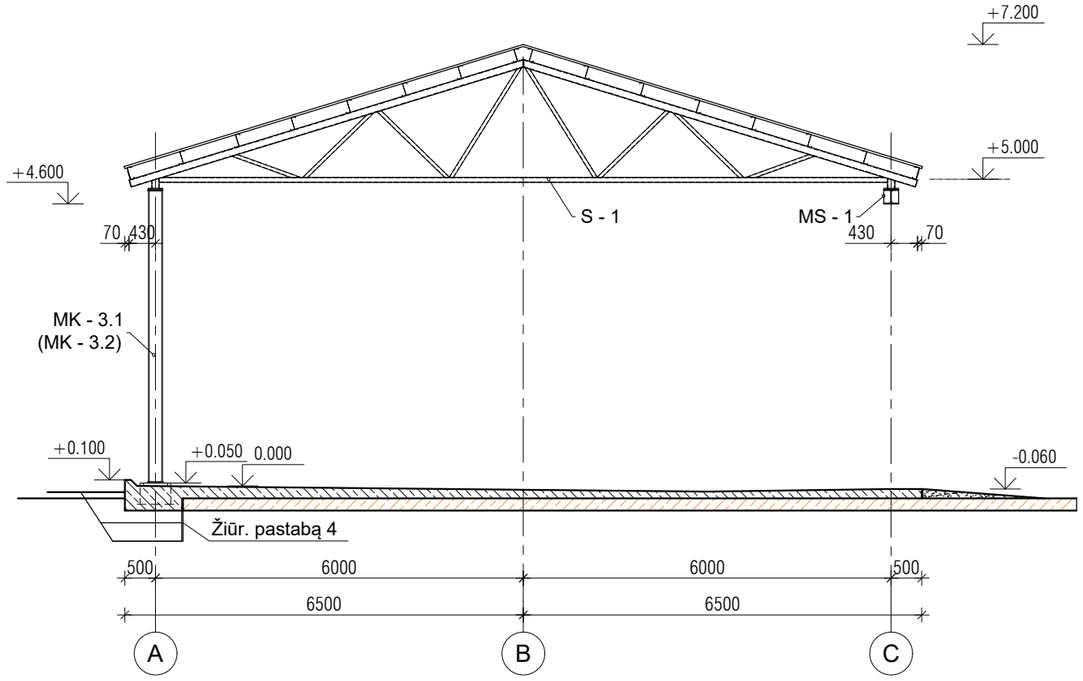

PASTABOS :

1. PAGRINDINIS STOGINĖS KARKASAS - METALO GAMINIAI . VISOS KARKASO JUNGTIS NUMATOMOS VARŽTINĖS.
2. KARKASO IŠKLOTINES ŽIŪRĖTI KARTU SU PLANAIS.
3. METALO GAMINIŲ ŽINIARAŠTĮ ŽIŪRĖTI P15/2025-TDP-SK.Ž-02
4. KASANT TRANŠĖJĄ NAUJOS AIKŠTELĖS PAGRINDAMS, ĮRENGTI LAIKINUS SUTVIRTINIMUS, SAUGANČIUS NUO GRUNTO IŠBYRĖJIMO IŠ PO ESAMOS AIKŠTELĖS DANGOS.

SUTARTINIAI ŽYMĖJIMAI :

MK - METALINĖS KOLONOS
VR - VERTIKALŪS RYŠIAI

0	2025	Statybai				
LAIDA	DATA	Keitimo pavadinimas (priežastis)				
Kval. dok.Nr.	ŠARŪNO SABALIAUSKO PROJEKTAVIMO BIURAS			Statinio projekto pavadinimas: KITOS PASKIRTIES STATINIO (KITŲ INŽINERINIŲ STATINIŲ GRUPĖS) STOGINĖS VIRŠ SKYSTŲ ATLIEKŲ AIKŠTELĖS JURGELIŠKIŲ K. 10, ŠIAULIŲ KAIMIŠKOJI SEN., ŠIAULIŲ R. SAV. STATYBOS PROJEKTAS		
A 888	PV	Š. SABALIAUSKAS		Dokumento pavadinimas: KARKASO IŠKLOTINĖS M 1:100		Laida
K 6059	K PDV	R. ASEVIČIŪTĖ				0
LT	Statytojas ir (arba) užsakovas: UAB TOKSIKA			Dokumento žymuo: P15/2025 - TDP - SK.B - 12	Lapas 1	Lapų

KARKASO IŠKLOTINĖ PAGAL AŠĮ "C" M 1:100

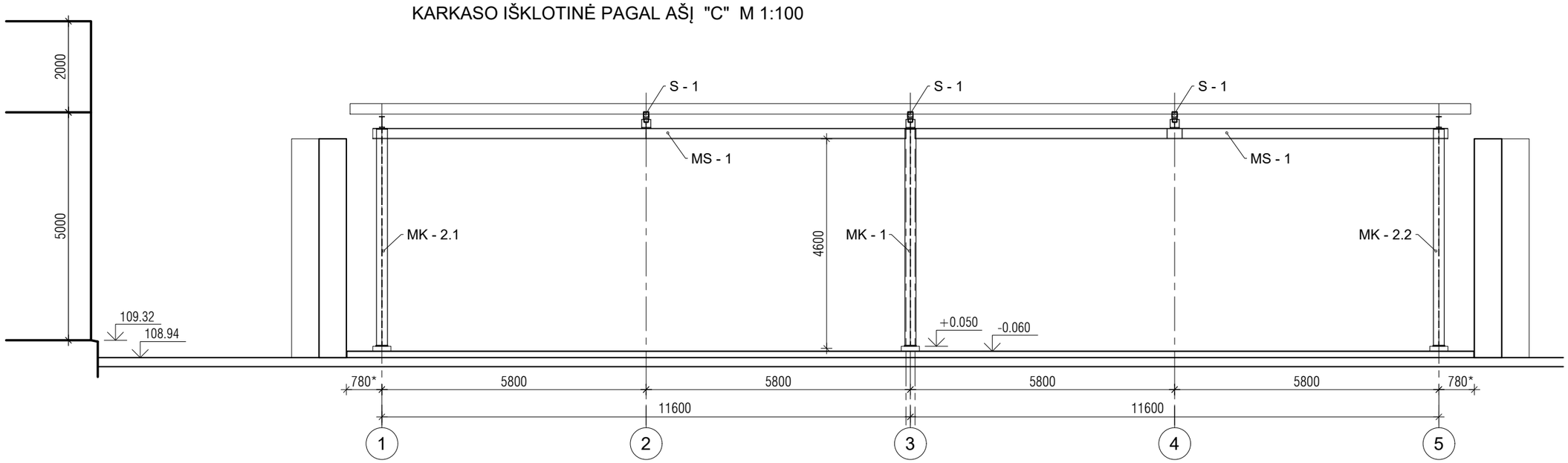

KARKASO IŠKLOTINĖ PAGAL AŠĮ "A" M 1:100

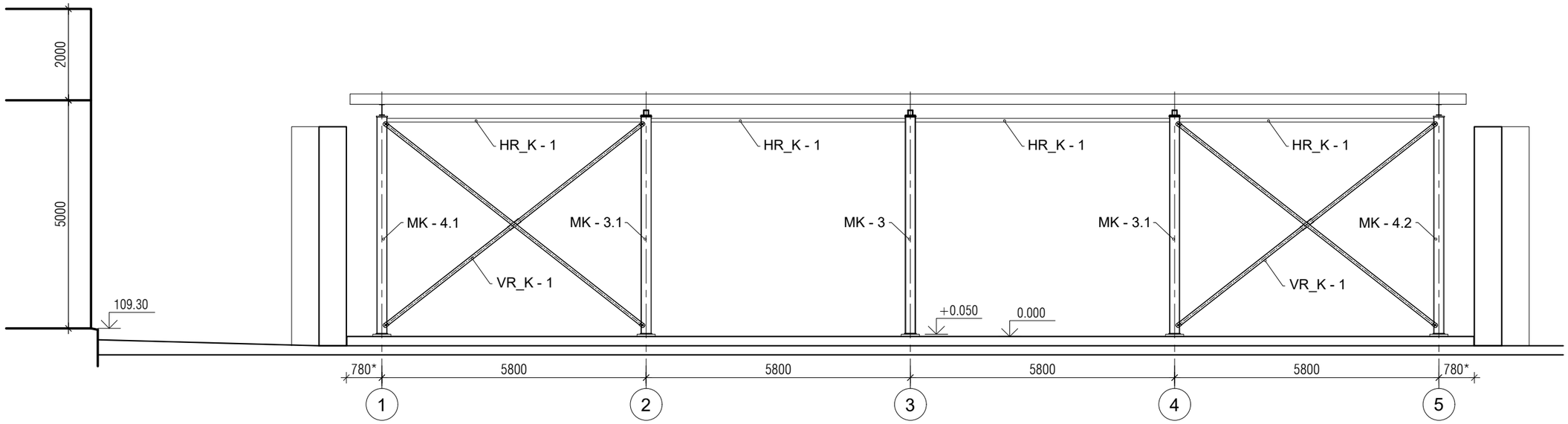

0	2025	Statybai	
LAIDA	DATA	Keitimo pavadinimas (priežastis)	

Kval. dok.Nr.	ŠARŪNO SABALIAUSKO PROJEKTAVIMO BIURAS			Statinio projekto pavadinimas: KITOS PASKIRTIES STATINIO (KITŲ INŽINERINIŲ STATINIŲ GRUPĖS) STOGINĖS VIRŠ SKYSTŲ ATLIEKŲ AIKŠTELĖS JURGELIŠKIŲ K. 10, ŠIAULIŲ KAIMIŠKOJI SEN., ŠIAULIŲ R. SAV. STATYBOS PROJEKTAS
A 888	PV	Š. SABALIAUSKAS		Dokumento pavadinimas: KARKASO IŠKLOTINĖS M 1:100 — Laida: 0
K 6059	K PDV	R. ASEVIČIŪTĖ		
LT	Statytojas ir (arba) užsakovas: UAB TOKSIKA			Dokumento žymuo: P15/2025 - TDP - SK.B - 13 — Lapas: 1 — Lapų:

KARKASO IŠKLOTINĖ PAGAL AŠĮ "B" M 1:100

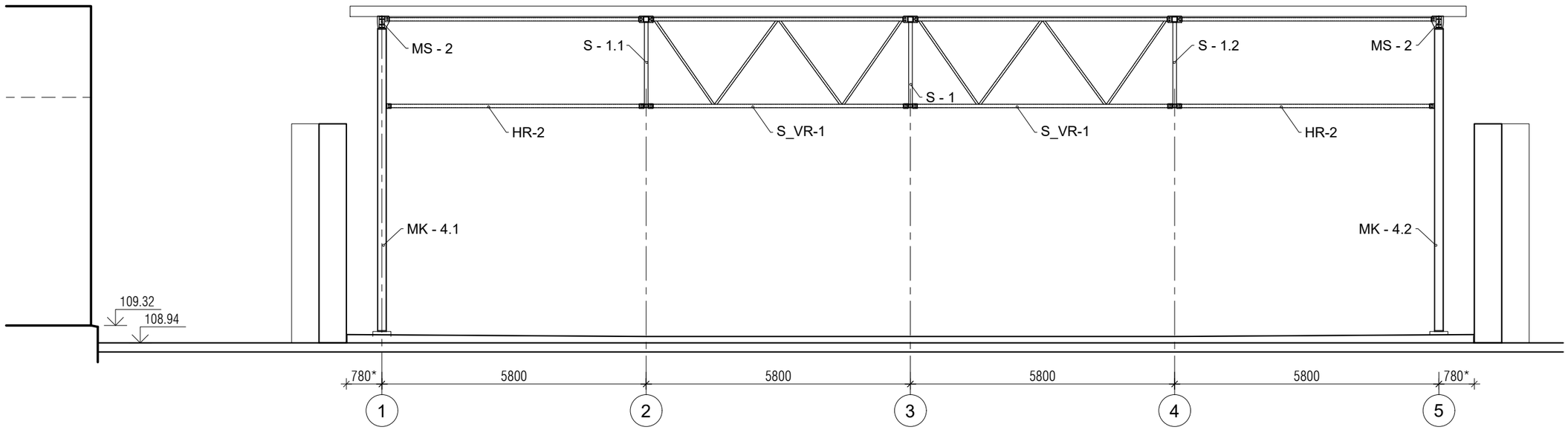

SUTARTINIAI ŽYMĖJIMAI :

KK - METALINĖS KOLONOS
MS - METALINĖS SIJOS
S - SANTVAROS
S_VR - VERTIKALŪS RYŠIAI TARP SANTVARŲ
HR - HORIZONTALŪS RYŠIAI

0	2025	Statybai	
LAIDA	DATA	Keitimo pavadinimas (priežastis)	
Kval. dok.Nr.	ŠARŪNO SABALIAUSKO PROJEKTAVIMO BIURAS		Statinio projekto pavadinimas: KITOS PASKIRTIES STATINIO (KITŲ INŽINERINIŲ STATINIŲ GRUPĖS) STOGINĖS VIRŠ SKYSTŲ ATLIEKŲ AIKŠTELĖS JURGELIŠKIŲ K. 10, ŠIAULIŲ KAIMIŠKOJI SEN., ŠIAULIŲ R. SAV. STATYBOS PROJEKTAS
A 888	PV	Š. SABALIAUSKAS	Dokumento pavadinimas: KARKASO IŠKLOTINĖ PAGAL AŠĮ "B" M 1:100 — Laida: 0
K 6059	K PDV	R. ASEVIČIŪTĖ	
LT	Statytojas ir (arba) užsakovas: UAB TOKSIKA		Dokumento žymuo: P15/2025 - TDP - SK.B - 14 — Lapas: 1 — Lapų: